PowerED®

PA2L4 Series
Elevadores 2 Colunas
4000 Kg

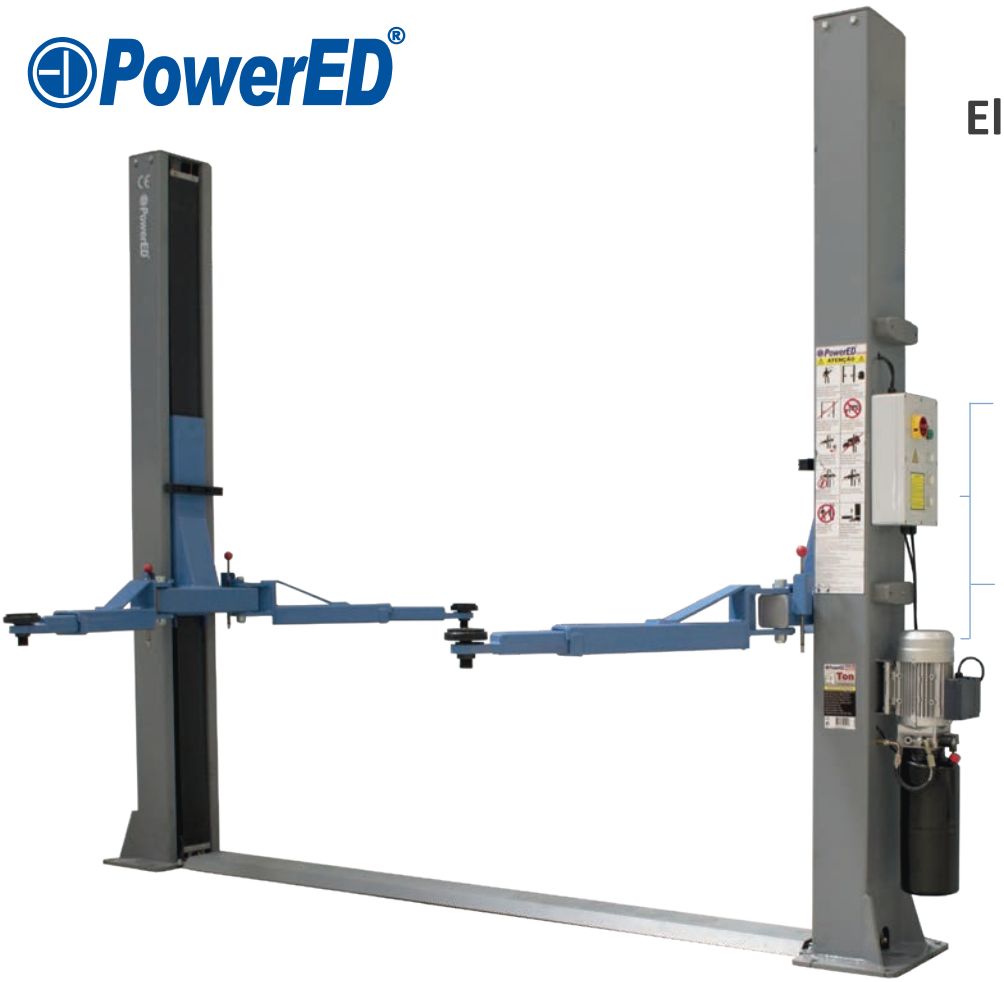

OPÇÃO A
Desencravamento MANUAL

OPÇÃO B
Desencravamento AUTOMÁTICO

VERSÃO

230 V

VERSÃO

400 V

CODE Código		€ Preço	Capacidade Elevação	Voltagem Alimentação	Altura Elevação Máxima	Altura Elevação Minima	Libertação para Descida	Tempo Subida	Tempo Descida	Sistema de Fluxo	Motor Potência	Peso
		euro	kg	Volts	cm	cm	Desencravamento	s.	s.		kW	kg
240500	PA2L4A	**2750.00**	**4000**	230V~1ph	**180**	11	**Manual**	55	26	**Eletro Hidráulico**	2.2	524
240512	PA2L4AT	**2750.00**	**4000**	400V~3ph	**180**	11	**Manual**	55	26	**Eletro Hidráulico**	2.2	540
240501	PA2L4B	**3100.00**	**4000**	230V~1ph	**180**	11	**Automática (Quadro)**	55	26	**Eletro Hidráulico**	2.2	524
240513	PA2L4BT	**3100.00**	**4000**	400V~3ph	**180**	11	**Automática (Quadro)**	55	26	**Eletro Hidráulico**	2.2	540

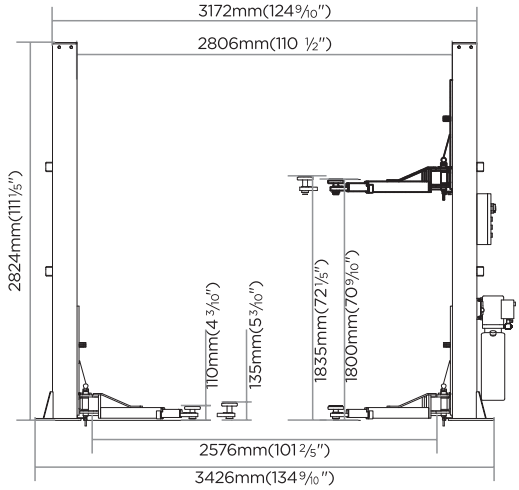

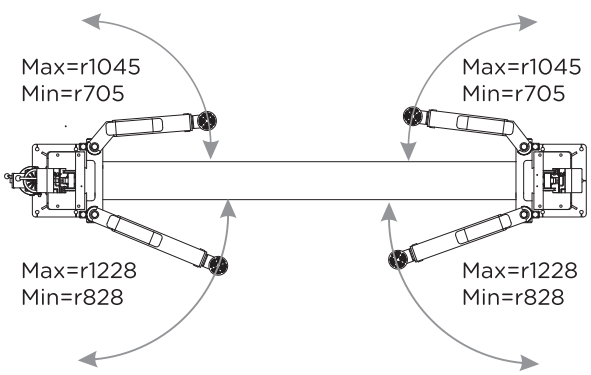

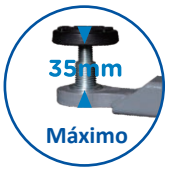

Braços Ajustáveis

PowerED®

CHÃO LIVRE
Elevador
2 Colunas
4000 Kg

SÉRIE

Desencravamento AUTOMÁTICO

Passagem de CABOS NO TOPO

CHÃO LIVRE

400 V

CODE		€		V										
Código		Preço	Capacidade Elevação	Voltagem Alimentação	Altura Máxima	Elevação Minima	Libertação para Descida	Tempo Subida	Tempo Descida	Sistema de Fluxo	Motor Potência	Carro Máx.	Peso	
		euro	kg	Voltagem	cm	cm	Desencravamento	s.	s.		kW	cm	kg	
240520	PA2L4BT-CF	**3900.00**	**4000**	400V~3ph	**185**	11	**Automática (Quadro)**	55	26	**Eletro Hidráulico**	2.2	258	609	

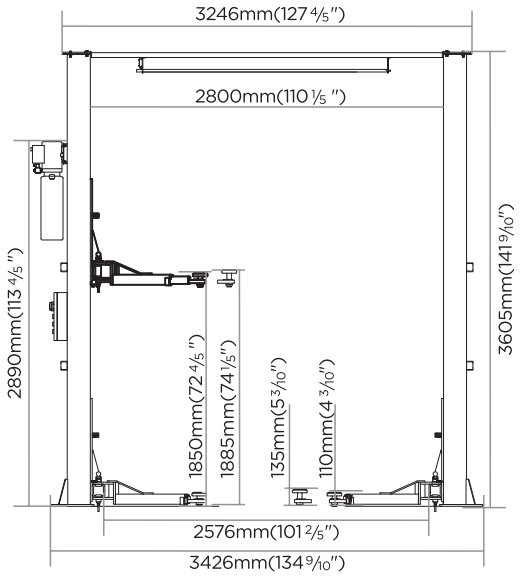

Topo Anti-Choque

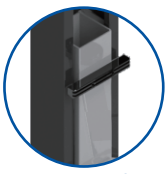

Protetor de Portas

Bloqueio de Braços

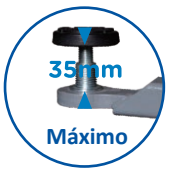

Braços Ajustáveis

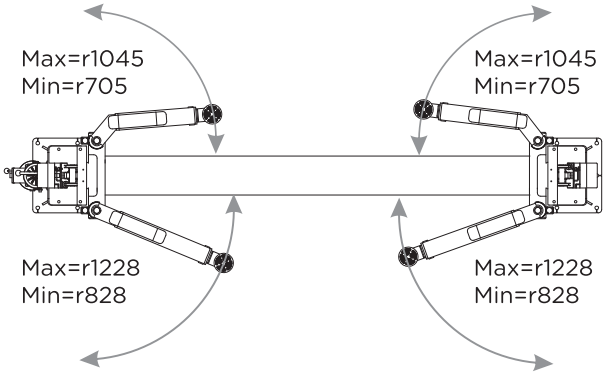

Preços sujeitos a alteração sem aviso prévio. 2021-09-09
Grupo: Q. Sobre os preços acresce o I.V.A à taxa legal em vigor.

PA2L5BT
Elevadores 2 Colunas
5000 Kg

PowerED®

SÉRIE
Desencravamento AUTOMÁTICO

400 V

CODE		€										
Código		Preço	Capacidade Elevação	Voltagem Alimentação	Altura Elevação Máxima	Altura Elevação Minima	Libertação para Descida	Tempo Subida	Tempo Descida	Sistema de Fluxo	Motor Potência	Peso
		euro	kg	Voltagem	cm	cm	Desencravamento	s.	s.		kW	kg
240613	PA2L5BT	**5800.00**	**5000**	400V~3ph	**191**	11	**Automática (Quadro)**	45	45	**Eletro Hidráulico**	3.0	1035

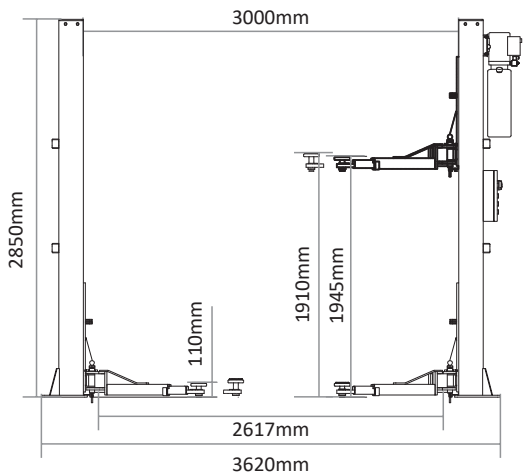

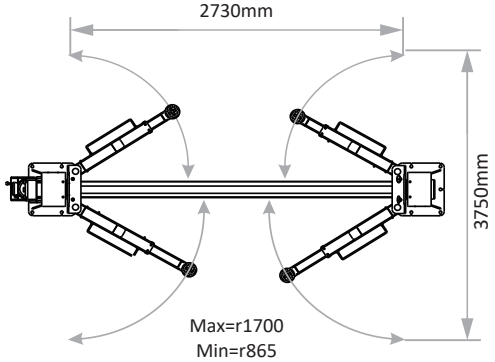

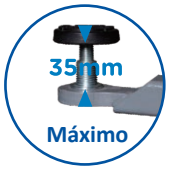

Braços Ajustáveis Triplex

PA4L Series
Elevadores 4 Colunas

PowerED®

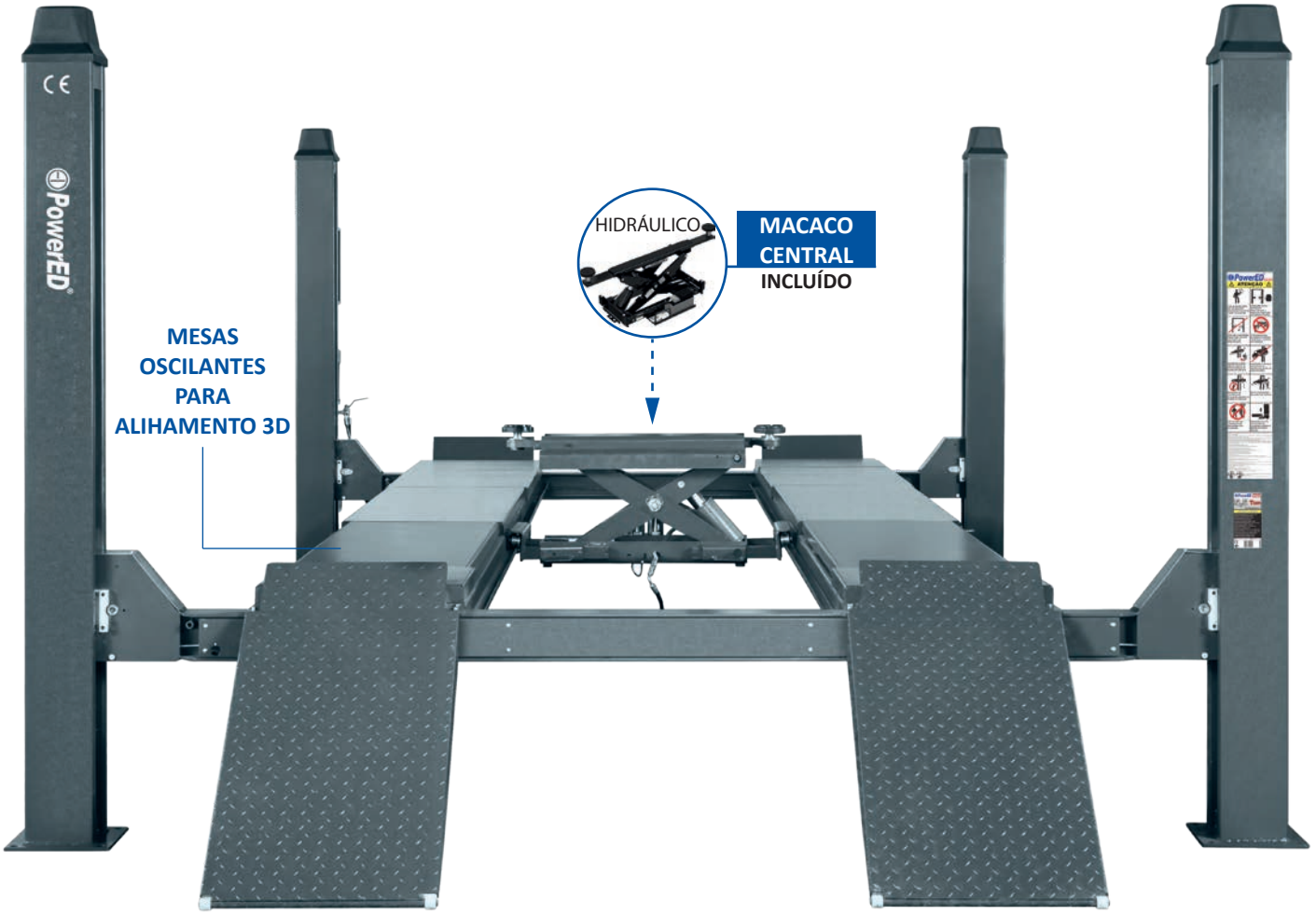

CODE		€		V								
Código		Preço	Capacidade Elevação	Voltagem Alimentação	Altura Máxima	Elevação Minima	Macaco Central	Tempo Subida	Tempo Descida	Sistema de Fluxo	Motor Potência	Peso
		euro	kg	Voltagem	cm	cm	kg	s.	s.		kW	kg
240502	PA4L4	**7000.00**	**4000**	400V~3ph	**175**	25	2000 (Incuído)	55	55	**Eletro Hidráulico**	2.2	1318
240522	PA4L55	**9000.00**	**5500**	400V~3ph	**175**	25	3000 (Incuído)	55	32	**Eletro Hidráulico**	2.2	1514

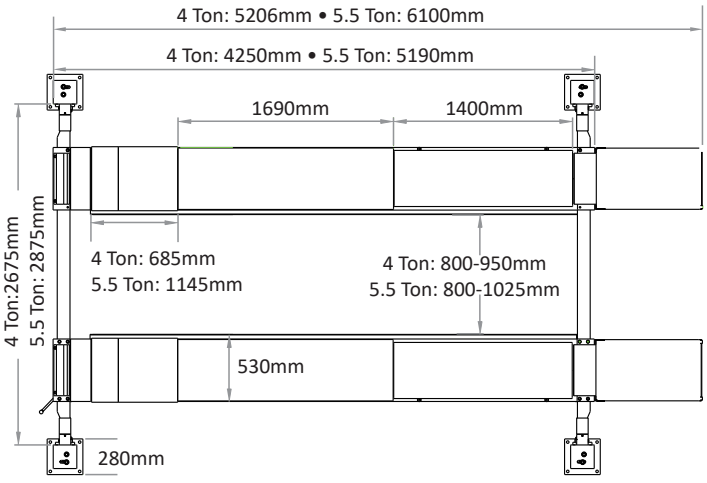

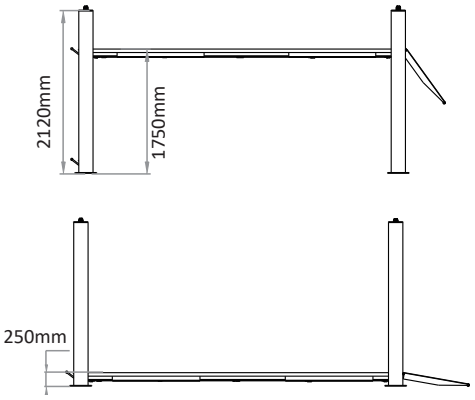

Preparada para Alinhar Direções
(Acessório não incluído)

Macacos Centrais Código	Preço	Capacidade Elevação	Altura Máxima	Ajuste Plataforma Largura	Ajuste Plataforma Comprimento	Tempo Subida	Tempo Descida	Tipo Funcionamento
	euro	kg	cm	cm	cm	s.	s.	
240451	**1170.00**	**2000**	49	17.5	88-128	10	10	**Pneumático**
		3000	37.5	18.5	88-137	20	10	**Pneumático**

Preços sujeitos a alteração sem aviso prévio. 2022-01-26
Grupo: Q. Sobre os preços acresce o I.V.A à taxa legal em vigor.

PowerED®

PSE Series
Elevadores de Esteira para Alinhamento

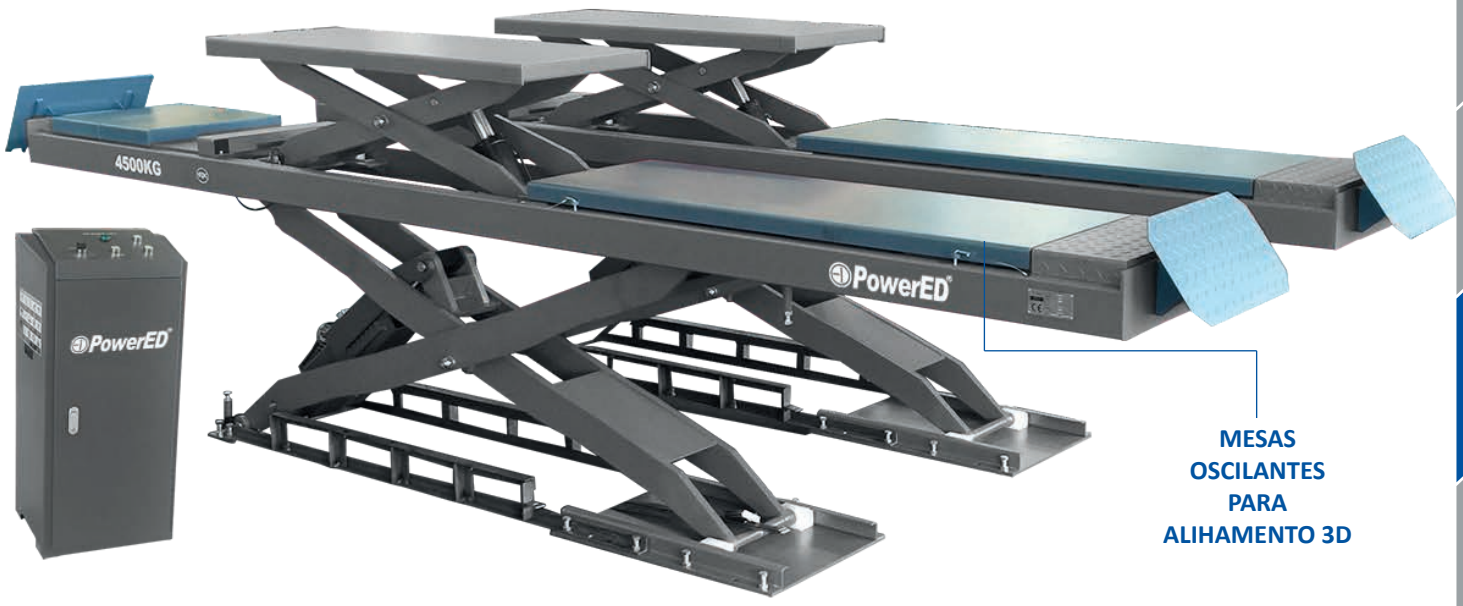

MESAS OSCILANTES PARA ALIHAMENTO 3D

CODE Código		Preço	Capacidade Elevação	Voltagem Alimentação	Altura Máxima	Elevação Minima	Comprimento Plataforma	Tempo Subida	Tempo Descida	Sistema de Fluxo	Motor Potência	Peso
		euro	kg	Voltagem	cm	cm	cm	s.	s.		kW	kg
240523	PSE35A	**9550.00**	**3500**	400V~3ph	**185**	33	400	55	55	**Eletro Hidráulico**	2.2	2243
240526	PSE45H	**12850.00**	**4500**	400V~3ph	**210**	33	450	52	50	**Eletro Hidráulico**	2.2	2224
240524	PSE55A	**13600.00**	**5500**	400V~3ph	**185**	38	500	55	55	**Eletro Hidráulico**	2.2	2760
240527	PSE55H	**14600.00**	**5500**	400V~3ph	**222**	38	500	52	50	**Eletro Hidráulico**	2.2	2760

Preparado para Alinhar Direções
(Acessório não incluído)

Alarme de Paragem e Descida

Jogo de Rampas de Subida Para Elevador

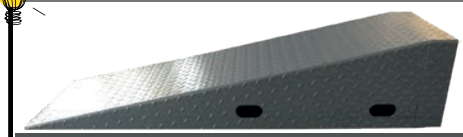

Código (Conjunto de 2)	Preço euro	Altura cm	Comprim. cm	Largura cm
310476	**560.00**	**33**	158	50
310477	**700.00**	**38**	197	50

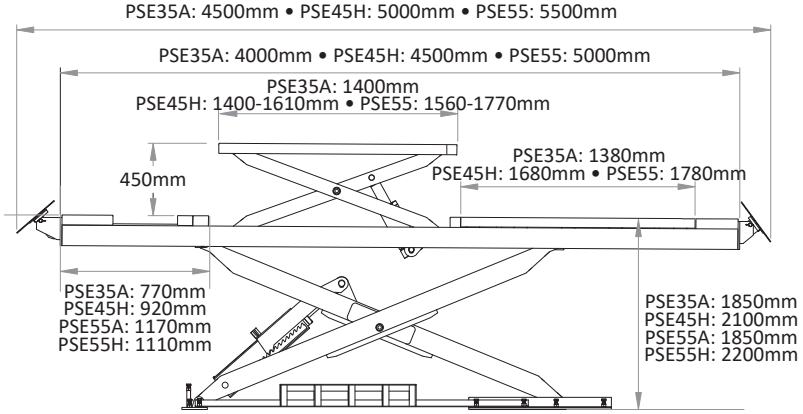

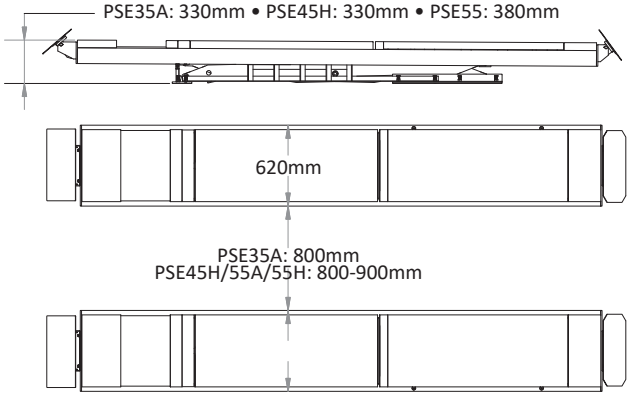

PSL2.5
Elevador de Esteira

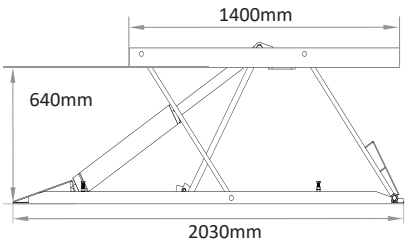

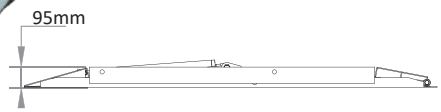

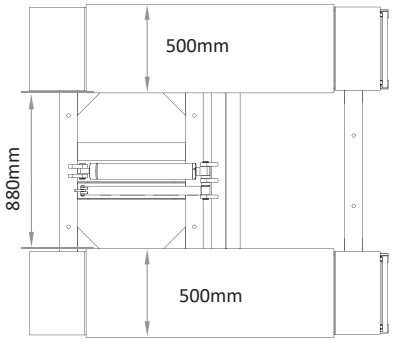

CODE		€	Capacidade Elevação	Voltagem Alimentação	Altura Elevação Máxima	Altura Elevação Minima	Comprimento Plataforma	Tempo Subida	Tempo Descida	Sistema de Fluxo	Motor Potência	Peso
Código		Preço	Elevação	Alimentação	Máxima	Minima	Plataforma	Subida	Descida	de Fluxo	Potência	
		euro	kg	Voltagem	cm	cm	cm	s.	s.		kW	kg
240503	PSL2.5	**2670.00**	**2500**	400V~3ph	**64**	9.5	140	25	25	**Eletro Hidráulico**	2.2	405

PSS3000
Elevador de Tesoura Móvel

Opcional

Apoio Rebaixamento/Subida Elevador
16 x 12 x 4 cm
Ref.: 310691
21,30 €

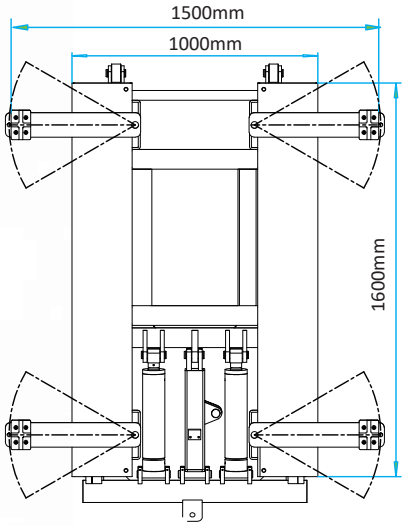

CODE		€	Capacidade Elevação	Voltagem Alimentação	Altura Elevação Máxima	Altura Elevação Minima	Comprimento Plataforma	Tempo Subida	Tempo Descida	Sistema de Fluxo	Motor Potência	Peso
Código		Preço	Elevação	Alimentação	Máxima	Minima	Plataforma	Subida	Descida	de Fluxo	Potência	
		euro	kg	Voltagem	cm	cm	cm	s.	s.		kW	kg
240587	PSS3000	**3250.00**	**3000**	230V~1ph	**98**	18	160	30	30	**Eletro Hidráulico**	2.2	420

Preços sujeitos a alteração sem aviso prévio. 2021-11.02.
Grupo: Q. Sobre os preços acresce o I.V.A à taxa legal em vigor.

PSL3M
Elevador de Tesoura Móvel

Desencravamento AUTOMÁTICO

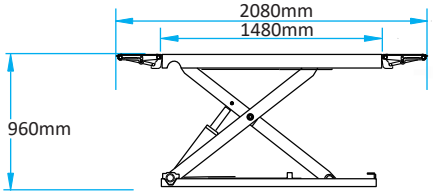

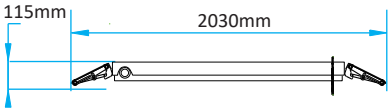

CODE		€	Capacidade Elevação	Voltagem Alimentação	Altura Elevação Máxima	Altura Elevação Minima	Comprimento Plataforma	Tempo Subida	Tempo Descida	Sistema de Fluxo	Motor Potência	Peso
Código		Preço	Elevação	Alimentação	Máxima	Minima	Plataforma	Subida	Descida	de Fluxo	Potência	Peso
		euro	kg	Voltagem	cm	cm	cm	s.	s.		kW	kg
240458	PSL3M	**4100.00**	**3000**	230V~1ph	**96**	12	148-203	30	30	**Eletro Hidráulico**	2.2	589.5

PowerED®

Com uma capacidade de carga de 1250 kg, foi projetado para içar ou elevar todos os tipos de veículos até um peso total de 2,5 toneladas .

O elevador destina-se a bate-chapas, pinturores e oficinas pequenas de reparação, onde o espaço não é muito, permite a altura e inclinação de trabalho ideal, ao reparar, intervencionar ou substituir pneus. O elevador também é adequado para serviços e oficinas que lidam com afinação, instalação de alarmes e sistemas de segurança mecânica, escapes ou equipamento de reboque.

O elevador pode ser complementado por um conjunto de adaptadores e suportes de apoio, que só aumentam a sua utilidade. Se necessário, é possível combinar um, dois ou quatro postes móveis , o que cria condições para trabalhos de reparação e montagem versáteis e é usado também como auxiliar para elevadores de duas colunas.

A operação do elevador é muito simples. É caracterizado pela mobilidade e fácil manuseio.

A fonte de alimentação de 230 V permite o uso em quase qualquer lugar e economiza espaço.

A construção e os componentes de qualidade garantem uma operação confiável de longo prazo com baixa manutenção.

PAL2.5
Elevador Móvel

VERSÃO 230 V

CODE		€	Capacidade Elevação	Voltagem Alimentação	Altura Elevação Máxima	Altura Elevação Minima	Peso Máximo Viatura (c/ 1 Coluna)	Tempo Subida	Tempo Descida	Sistema de Fluxo	Motor Potência	Peso
Código		Preço	Elevação	Alimentação	Máxima	Minima	Viatura (c/ 1 Coluna)	Subida	Descida	de Fluxo	Potência	Peso
		euro	kg	Voltagem	cm	cm	kg	s.	s.		kW	kg
240459	PAL2.5	**2000.00**	**1250**	230V~1ph	**100**	16	2500	30	30	**Eletro Hidráulico**	1.1	80

Elevador de Tesoura de Superfície

PowerED®

Opcional

Apoio Rebaixamento/Subida Elevador
16 x 12 x 4 cm
Ref.: 310691
21,30 €

Desencravamento AUTOMÁTICO

CODE		€										
Código		Preço	Capacidade Elevação	Voltagem Alimentação	Altura Máxima	Elevação Minima	Comprimento Plataforma	Tempo Subida	Descida	Sistema de Fluxo	Motor Potência	Peso
		euro	kg	Voltagem	cm	cm	cm	s.	s.		kW	kg
310186	PSLB30EX	**6580.00**	**3000**	400V~3ph	**185**	11	2020	55	55	**Eletro Hidráulico**	2.2	869

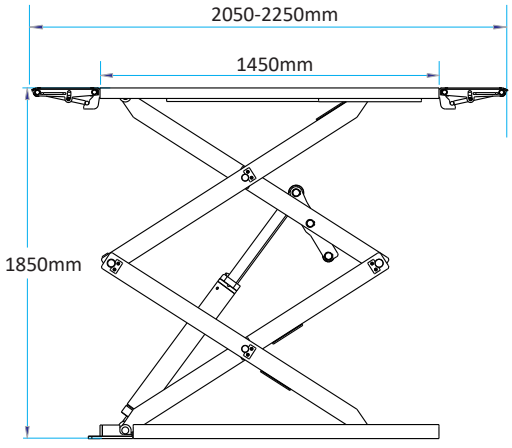

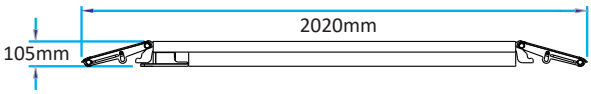

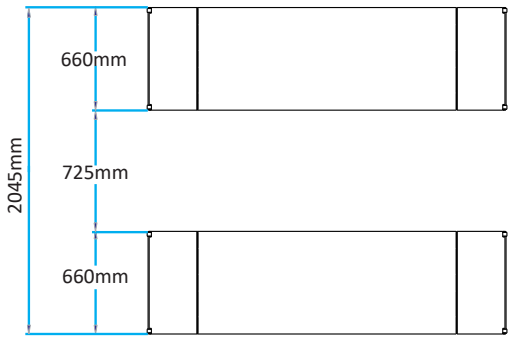

Preços sujeitos a alteração sem aviso prévio. 2021-11-02.
Grupo: Q. Sobre os preços acresce o I.V.A à taxa legal em vigor.

PSLE Series
Elevadores Tesoura
(Encastrar no Solo)

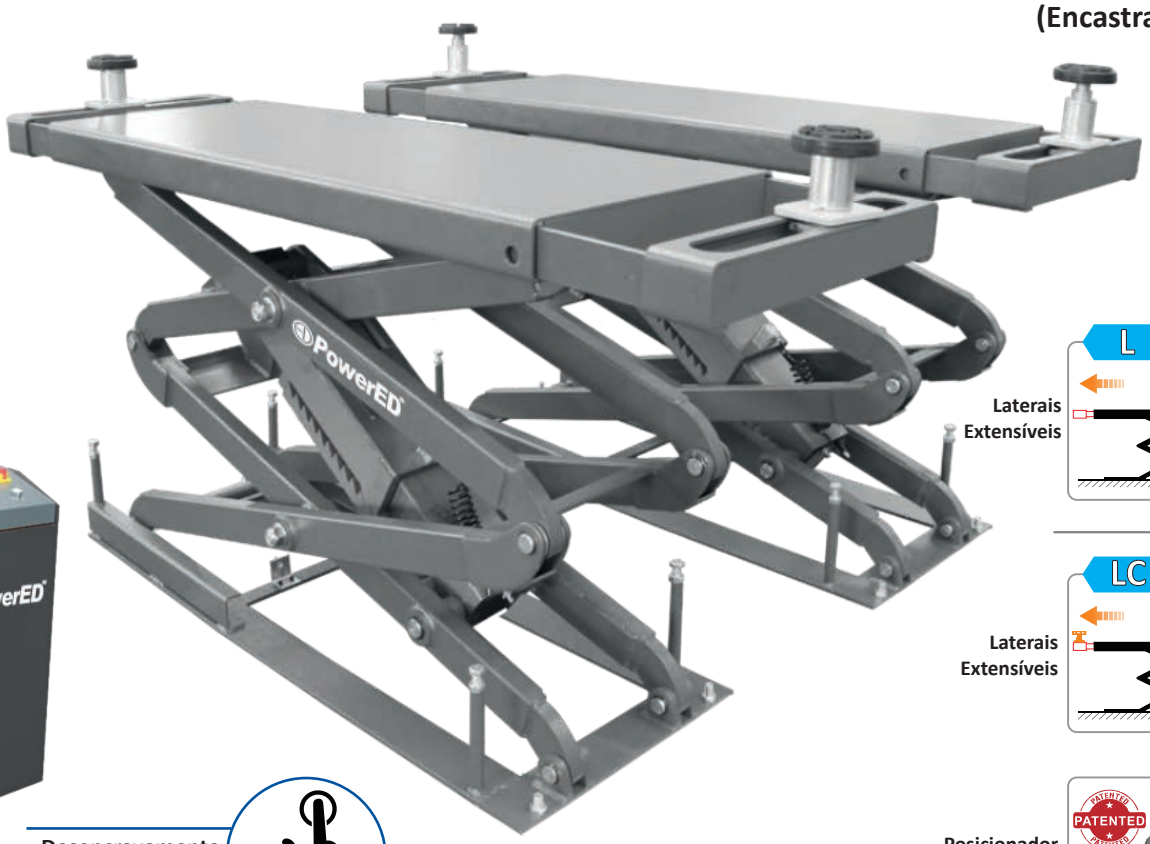

Desencravamento AUTOMÁTICO

310117

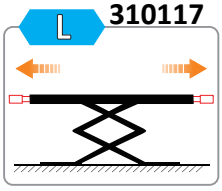

Laterais Extensíveis

240461

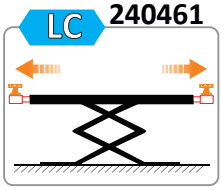

Laterais Extensíveis

+

Posicionador Ajustável

CODE Código		€ Preço	Capacidade Elevação	Voltagem Alimentação	Altura Elevação Máxima	Altura Elevação Minima	Peso Máximo Viatura (c/ 1 Coluna)	Tempo Subida	Tempo Descida	Sistema de Fluxo	Motor Potência	Peso
		euro	kg	Voltagem	cm	cm	cm	s.	s.		kW	kg
310117	PSLE35L	**5500.00**	**3500**	400V~3ph	**205**	33	1450~1750	55	55	**Eletro Hidráulico**	2.2	680
240461	PSLE35LC	**5600.00**	**3500**	400V~3ph	**205**	33	1450~2050	50	50	**Eletro Hidráulico**	2.2	795

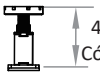

45-220mm
Cód.: 240461

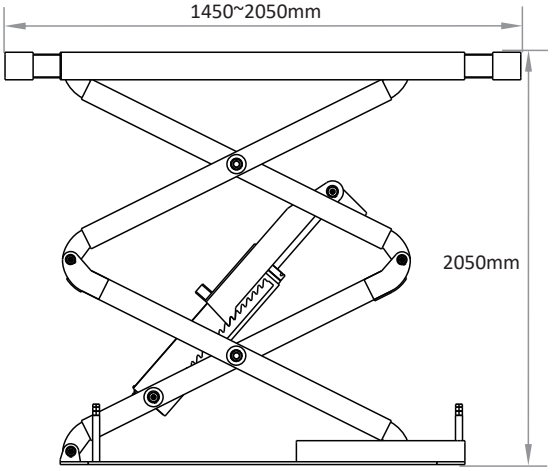

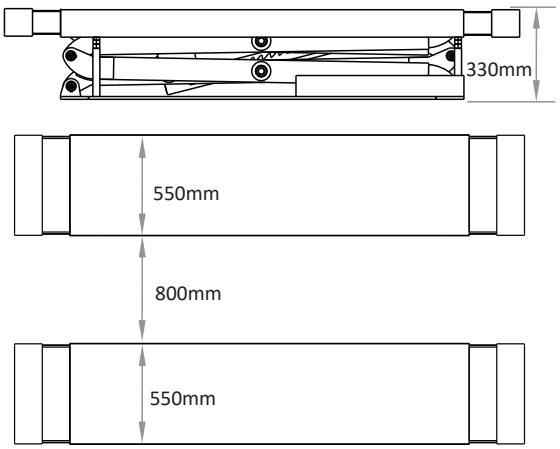

Alarme de Paragem e Descida

ELEVADOR DE MOTAS

HidroPneumático

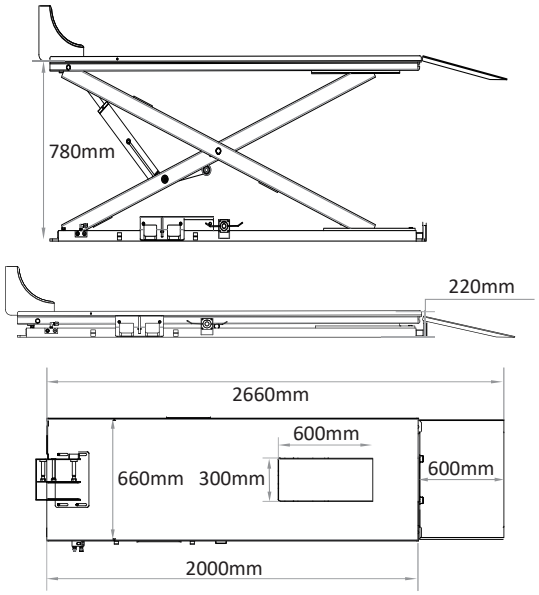

CODE		€								
Código		Preço	Capacidade Elevação	Altura Máxima	Elevação Minima	Dimensões Rampa	Dimensões Alçapão	Sistema de Fluxo		Peso
		euro	kg	cm	cm	cm	cm			kg
400500	PSLM5	**1100.00**	**450**	**78**	22	60x66	30x60	**Manual ou Pneumático**		150

ELEVADOR DE MOTAS

HidroElétrico

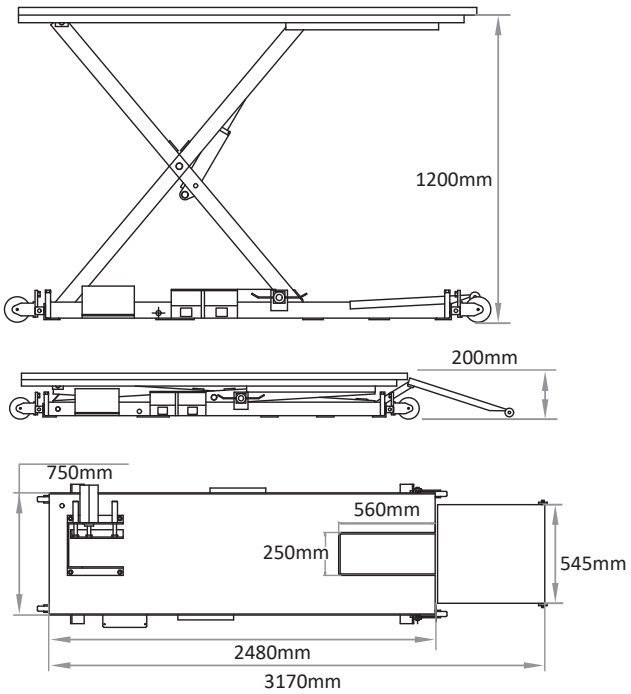

CODE		€											
Código		Preço	Capacidade Elevação	Voltagem Alimentação	Altura Máxima	Elevação Minima	Dimensões Plataforma	Tempo Subida	Tempo Descida	Sistema de Fluxo	Motor Potência		Peso
		euro	kg	Voltagem	cm	cm	cm	s.	s.		kW		kg
240517	PSLH3	**2420.00**	**500**	230V~1ph	**120**	20	248x75	25	25	**Eletro Hidráulico**	0.75		120

Preços sujeitos a alteração sem aviso prévio. 2022-01-17
Grupo: Q. Sobre os preços acresce o I.V.A à taxa legal em vigor.

MÁQUINAS DE DESMONTAR PNEUS
STANDARD

PTCM

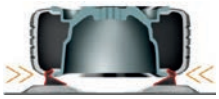

6"-24"

≤1000mm (39")

≤355mm (14")

PTC41

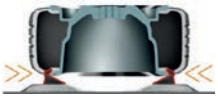

10"-21"

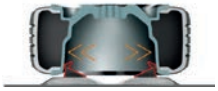

12"-24"

≤1000mm (39")

≤355mm (14")

Opcional

KIT GARRAS
PARA MOTO
PTC41 E PTC46
Ref.: 246010
220 €

CODE Código		€ Preço euro	Voltagem Alimentação Volts	Bloqueio Interno	Bloqueio Externo	Máximo Roda Diâm. s.	Largura s.	Gama	Motor Potência kW	Peso kg
240505	PTCM	**1490.00**	230V~1ph	-	**6-24"**	39"	14"	**Motos**	0.75	195
240506	PTC41	**1560.00**	230V~1ph	**12-24"**	**10-21"**	39"	14"	**Standard**	0.75	188

DEPÓSITO COM BOQUILHA PARA ENCHIMENTO RÁPIDO
20 LITROS

Código		Preço euro	Capacidade Armazenamento Litros	Utilização Pneus Diâmetro Jante	Pressão Trabalho psi	Material Depósito	Peso kg
408607	PABUMP	**88.00**	**20**	**<24.5"**	87-116	Metal	12

MÁQUINAS DE DESMONTAR PNEUS

GAMA PROFISSIONAL

PTC46

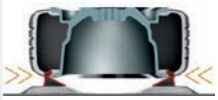
10"-21"

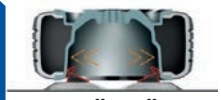
12"-24"

≤1000mm (39")

≤355mm (14")

400 V

COLUNA RECLINÁVEL

AUTOMÁTICA

DEPÓSITO DE AR INTERNO

POWERBUMP

BRAÇO DE APOIO

PNEUS RUNFLAT

PTC56AT

BRAÇO 360º

GIRATÓRIO

ALAVANCA

AUTOMÁTICA
DESMONTA PNEUS MANUAL
NÃO É NECESSÁRIO

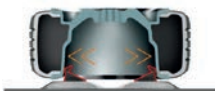
12"-24"

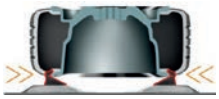
10"-21"

≤406mm (16")

≤1143mm (45")

230 V

CODE Código		€ Preço euro	Voltagem Alimentação Volts	Bloqueio Interno	Bloqueio Externo	Máximo Roda Diâm. s.	Largura s.	Gama	Motor Potência kW	Peso kg
240569	PTC46	**3250.00**	400V~3ph	**12-24"**	**10-21"**	41"	14"	**Profissional Semi-Automática**	1.1	328
240460	PTC56AT	**4575.00**	230V~1ph	**14-26"**	**12-23"**	45"	16"	**Profissional AUTOMÁTICA**	0.75	345

Preços sujeitos a alteração sem aviso prévio. 2021-10-28
Grupo: Q. Sobre os preços acresce o I.V.A à taxa legal em vigor.

MÁQUINAS DE DESMONTAR PNEUS
PESADOS

CODE		€	V						Gama		
Código		Preço	Voltagem Alimentação	Bloqueio Interno	Máximo Roda Diâm.	Largura	Bomba Potência			Motor Potência	Peso
		euro	Volts		s.	s.	kW			kW	kg
240508	PTTC63	**6460.00**	400V~3ph	**14-26"**	**63"**	**30"**	1.5		**Pesados**	2.2	520

MÁQUINAS DE DESMONTAR PNEUS
PESADOS | AGRO

CODE		€	V						Gama		
Código		Preço	Voltagem Alimentação	Bloqueio Interno	Máximo Roda Diâm.	Largura	Bomba Potência			Motor Potência	Peso
		euro	Volts		s.	s.	kW			kW	kg
240529	PTC90	**8750.00**	400V~3ph	**14-42"**	**90"**	**41"**	2.2		**Pesados AGRO**	2.2	860
240509	PTC98	**11600.00**	400V~3ph	**14-56"**	**98"**	**47"**	4.0		**Pesados AGRO**	3.0	960

ACESSÓRIOS PARA MÁQUINAS DE DESMONTAR PNEUS

ALAVANCA DESMONTA PNEUS

Código	Comprimento		Preço
	mm	Ponta	euro
348546	**300**	Direita	9.27
348986	**650**	Direita	26.12
348985	**525**	Curva	30.08
348987	**650**	Curva	26.96

CHAVE INSTALADORA DE VALVULAS

Código	Preço
	euro
342920	15.60

MASSA DE MONTAGEM

Código	Peso	Preço
	KG	euro
203765	**4**	24.50

MANÓMETRO DE PRESSÃO

Código	Tubo	Preço
	mm	euro
342924	300	49.96

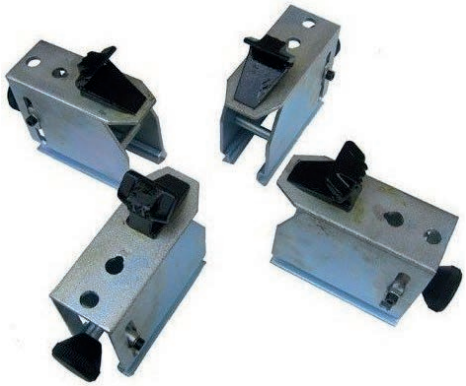

KIT GARRAS PARA PNEUS MOTOS

Código	Modelos Alicáveis	Preço
		euro
246010	**PTC41; PTC46**	220.00

PINCEL REDONDO ANTI-ÁCIDO

Código	Preço
	euro
238515	12.32

Preços sujeitos a alteração sem aviso prévio. 2021-09-09
Grupo: Q. Sobre os preços acresce o I.V.A à taxa legal em vigor.

ACESSÓRIOS PARA MÁQUINAS DE CALIBRAR PNEUS

ALICATE PARA PESOS

Código	Comprimento	Preço
	mm	euro
342915	245	25.28

PESOS PARA RODAS

Código	Peso		Caixa	Preço
	gr		Unidades	euro/cx
202200	5		100	18.55
202201	15		100	27.82
203696	20		100	33.12
203697	25		100	39.74
203698	30		100	46.37
203699	35		100	27.82
203764	Colar	**12x5gr**	100	28.80

JOGO MOUCHÕES PARA FUROS

Código	Preço
	euro
348923	36.68

ADAPTADOR PARA JANTES MOTO

Código	Preço
	euro
240453	380.00

MANIPULO PWB1

Código	Preço
	euro
245316	120.00

MANIPULO PWB3 E PWB4

Código	Preço
	euro
245645	120.00

MEDIDOR DE RODAS

Código	Preço
	euro
240454	35.00

EQUILIBRADORAS DE PNEUS

LIGEIROS

PWB1

CALIBRAÇÃO

5 MODOS

65 Kg

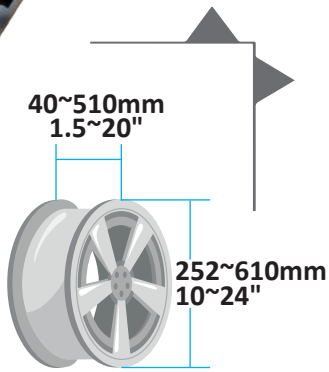

OPTIMIZAÇÃO

DIVIDIR E ESCONDER

PWB4

CALIBRAÇÃO

6 MODOS

MEDIDOR DE LARGURA AUTOMÁTICO

CODE		€	V					Precisão		
Código		Preço	Voltagem Alimentação	Jante Diâmetro	Jante Largura	Máximo Roda Diâm.	Largura		Motor Potência	Peso
		euro	Volts						kW	kg
240510	PWB1	**1295.00**	230V~1ph	**10-24"**	**1.5-20"**	50"	20"	**+/- 1 g**	0.2	98
240455	PWB4	**2310.00**	230V~1ph	**12-24"**	**10-21"**	50"	20"	**+/- 1 g**	0.2	124

Preços sujeitos a alteração sem aviso prévio. 2021-09-09
Grupo: Q. Sobre os preços acresce o I.V.A à taxa legal em vigor.

EQUILIBRADORA DE PNEUS

LIGEIROS

PWB5

FUNÇÃO OPTIMIZAÇÃO

FUNÇÃO DIVIDIR E ESCONDER

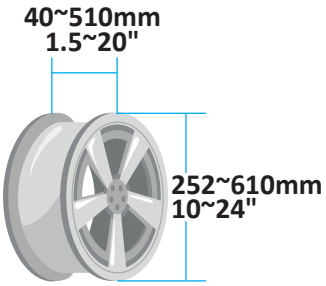

65 Kg

CALIBRAÇÃO
10 MODOS

MEDIDOR
DE LARGURA
AUTOMÁTICO

SISTEMA 3D

CODE		€	V					Precisão		
Código		Preço	Voltagem Alimentação	Jante Diâmetro	Jante Largura	Máximo Roda Diâm.	Largura		Motor Potência	Peso
		euro	Volts						kW	kg
240611	PWB5	**3100.00**	230V~1ph	**10-24"**	**1.5-20"**	50"	20"	**+/-1 g**	0.2	110

Opcional

FALANGE UNIVERSAL REGULÁVEL PARA JANTES SEM FURO
Ref.: 310113
PVP: 310.00€

Opcional

CONE LARGO CENTRICO
Ref.: 240886
PVP: 175.00€

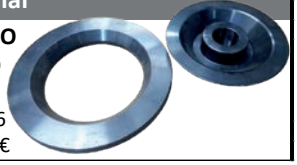

Opcional

ADAPTADOR
PARA JANTES
MOTO
Ref.: 240453

Preços sujeitos a alteração sem aviso prévio.
2021-09-09. Sobre os preços acresce o I.V.A à taxa legal em vigor. **Grupo: Q**

EQUILIBRADORAS DE PNEUS

PESADOS

PWBT

CALIBRAÇÃO

5 MODOS

150 Kg

40~510mm
1.5~20"

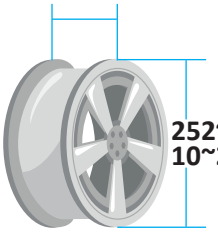

252~610mm
10~24"

MESA TRANSPORTE
DE PNEUS DE TESOURA

CODE		€	V						Precisão		
Código		Preço	Voltagem Alimentação	Jante Diâmetro	Jante Largura	Máximo Roda Diâm.	Largura	Peso		Motor Potência	Peso
		euro	Volts					kg		kW	kg
240521	PWBT	**2600.00**	400V~3ph	**10-24"**	**1.5-20"**	51"	20"	**150**	**+/- 5 g**	0.75	283

ACESSÓRIOS PARA MÁQUINAS DE CALIBRAR PNEUS

Pressão Entrada Ar
4~10 e 10~16 BAR

Pressão Enchimento
1~7 e 7~13 BAR

Precisão Enchimento
± 0,02 BAR

Velocidade Enchimento
400 L/Min

Voltagem de Alimentação
230 Volts

FALANGE UNIVERSAL PARA RODA DE CAMIÃO

Código	Diâmetros 4 Furos	Diâmetros 5 Furos	Composição	Preço
				euro
310856	**280.5 / 142.3 / 137.5**	**167.5 / 144 / 113**	3 falanges + 5 parafusos	820.00

BALANÇA DIGITAL DE PAREDE - 230 Volts

Código	Mangueira	Preço
	metros	euro
310745	**10**	394.00

Preços sujeitos a alteração sem aviso prévio. 2021-09-09
Grupo: Q. Sobre os preços acresce o I.V.A à taxa legal em vigor.

MÁQUINAS DE ABRIR RASGOS EM PNEUS
PESADOS

MICHELIN
A better way forward

RECOMENDA

REGROOVE BROCHURE FOR MICHELIN TRUCK TYRES

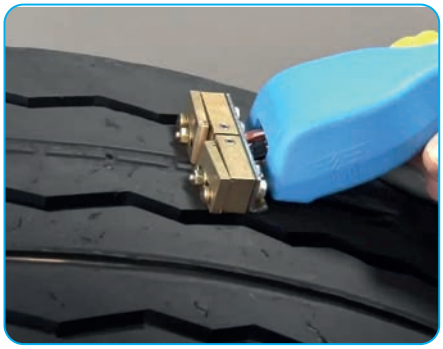

210027
PS15

Máquina para abrir piso em pneus PSO PS 15
- Possui uma precisa regulação de temperatura;
- É uma ferramenta económica, pois possui um modo de stand-by para quando não está a ser utilizada;
- A utilização é bastante ergonómica e confortável;
- Todos os tamanhos de lâminas podem ser aplicados na cabeça de corte numa só operação.

210028
PS15PLUS

Código		Preço	Voltagem Alimentação	Potência		Posições Aquecimento	
		euro	Volts	W			
210027	PS15	**490.00**	230V~1ph	**370**		**4**	Inclui 20 lâminas R3
210028	PS15PLUS	**650.00**	230V~1ph	**500**	Para Uso Intensivo	**5**	Inclui 20 lâminas R3
210030		**12.00**	Caixa 20 lâminas R3				

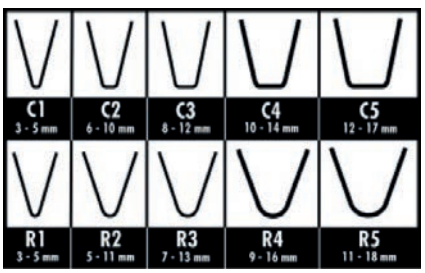

SUPORTE DE PNEU COM ROLOS PARA MÁQUINA DE ABRIR RASGOS

PESADOS

*MÁQUINA NÃO INCLUIDA

Código	Preço	
	euro	
210029	**1420.00**	Suporte com 6 rolos para fácil movimentação da roda

Preços sujeitos a alteração sem aviso prévio. 2022-01-17
Grupo: Q. Sobre os preços acresce o I.V.A à taxa legal em vigor.

ALINHADORA DE DIREÇÕES 3D

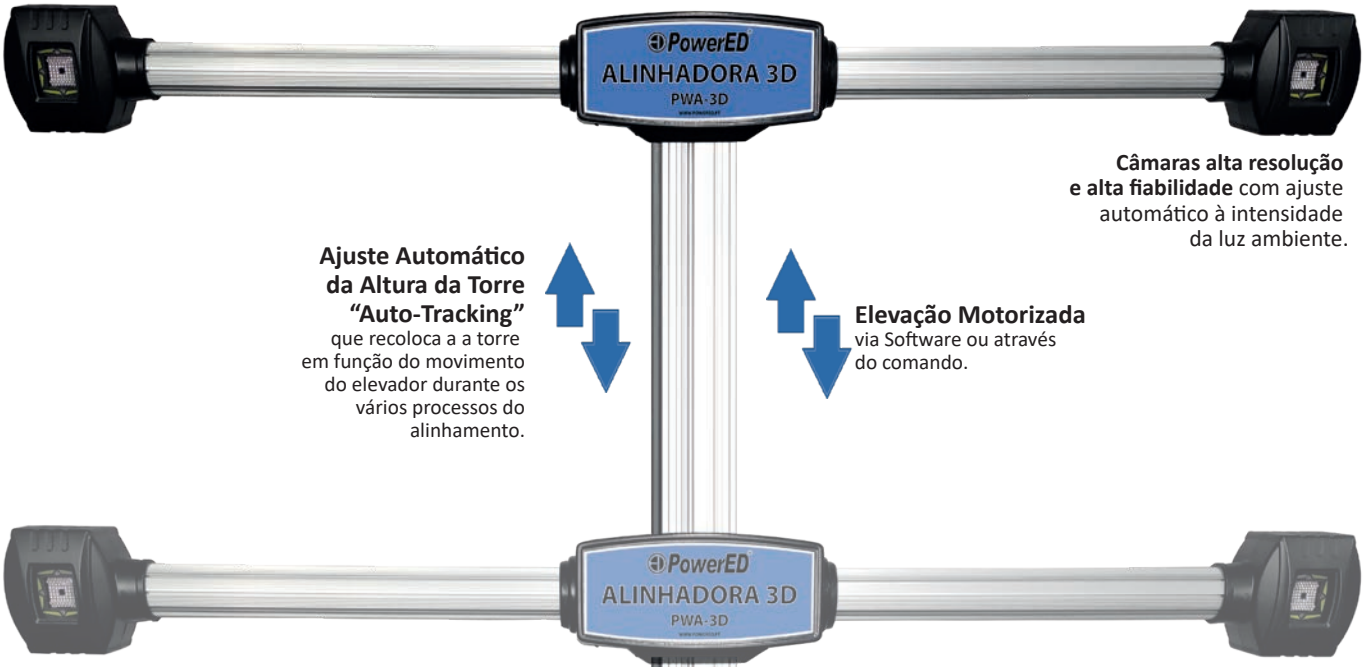

Câmaras alta resolução e alta fiabilidade com ajuste automático à intensidade da luz ambiente.

Ajuste Automático da Altura da Torre "Auto-Tracking" que recoloca a a torre em função do movimento do elevador durante os vários processos do alinhamento.

Elevação Motorizada via Software ou através do comando.

Software intuitivo baseado em ícons com função tutor para ajuda no processo e gráficos de afinação animados.

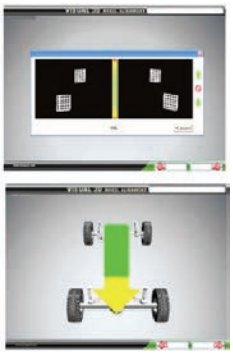

4 Alvos resistentes e sem electrónica para aplicação nas rodas.

Acessório Standard
Depressor do pedal de travão e bloqueador de direcção.

- **Computador Lenovo (IBM)**
- **Ecrã 22"**
- **Impressora HP**

Dados de medição do chassis em tempo real incluindo diagonal entre eixos, com resolução de 0,01º.

Código		Preço	Voltagem Alimentação	Espelhos/Alvos Alinhamento	Câmaras Precisão	Tecnologia Alinhamento
		euro	Volts			
310170	PWA3D	**12900.00**	230V~1ph	4	2	3D

	Alcance	Precisão
Precisão Exibição	-	1'/0.01°/0.1mm
Convergência (Wheel Toe)	±20°	±2'
Curvatura (Camber)	±10°	±2'
Avanço (Caster)	±20°	±6'
Inclinação Eixo Direção (S.A.I.)	±20°	±6'
Ângulo Impulso (Thrust Angle)	±5°	±2'
Ângulo Traseiro (Set Back Angle)	±5°	±2'
Largura entre Eixos	1800mm	±2mm
Distância entre Eixos	1800-4500mm	±2mm

2 Pratos Giratórios Asseguram uma superficie plana para as rodas

4 Suportes autocentrantes de 12" a 24"

PowerED®

MÁQUINAS DE FOCAR FARÓIS - Série PMFF

469000
PMFF413

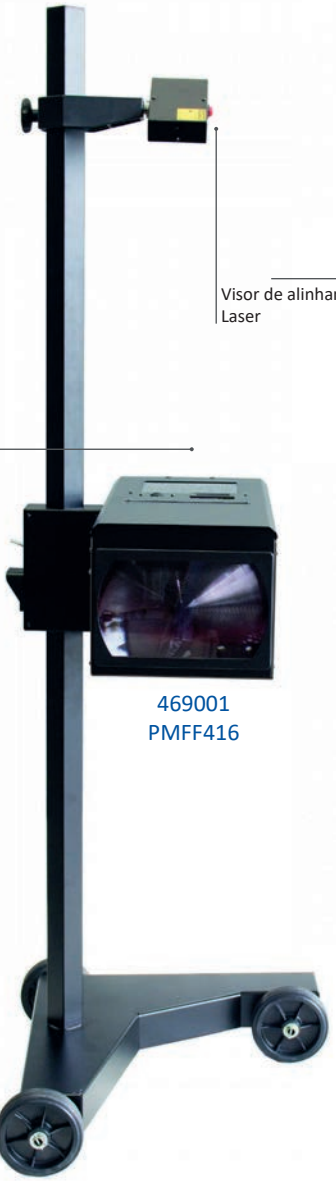

469001
PMFF416

469002
PMFF421

Operação
Sem Cabos

Windows

WiFi

Base
360°

Altura Min. Elevação	250 mm
Altura Máx. Elevação	1350 mm
Tipos Faról	Máximos, Médios, Nevoeiro
Tipos Lâmpadas	Convencional, Xenon, LED
Aplicação	Oficina, Centro Insp. Auto
Luxómetro	Digital (Bateria 9V)

Código		Preço	Voltagem Alimentação	Ecrã Alinhamento	Posicionamento Máquina		Regulação Máquina	Peso
		euro	Volts				base	kg
469000	PMFF413	**620.00**	230V~1ph	Óptico	Manual		-	17
469001	PMFF416	**900.00**	230V~1ph	Laser	**Laser**		-	17
469002	PMFF421	**3350.00**	230V~1ph	Laser	**Laser**	**Impressora USB, Bluetooth e Wi-fi**	**360°**	20

Preços sujeitos a alteração sem aviso prévio. 2022-02-14
Grupo: Q. Sobre os preços acresce o I.V.A à taxa legal em vigor.

PowerED®

ESTAÇÕES DE CARGA DE AR CONDICIONADO

R134A MANUAL

R134A AUTOMÁTICA Database

R1234YF AUTOMÁTICA Database

Código		Preço	Voltagem Alimentação	Gás Refrigerante	Regulação Parâmetros	Potência do Compressor	Peso
		euro	Volts			W	kg
310504	PACR17-M	**2250.00**	230V~1ph	**R134A**	Manual	250	76
310508	PACR37-A	**2950.00**	230V~1ph	**R134A**	**Automático**	250	77
310503	PACR37-AYF	**2980.00**	230V~1ph	**R1234YF**	**Automático**	280	83

Código do Produto		**310504**	**310508**	**310503**
Modelo		PACR17-M	PACR37-A	PACR37-AYF
Gás Refrigerante		R134A	R134A	R1234YF
Modo		Manual	Automático	Automático
Ecrã LCD		3.2"	3.9"	3.9"
Taxa Recuperação	g/min	180-350	180-350	180-350
Taxa Recarga	g/min	800-1500	800-1500	800-1500
Bomba de Vácuo	l/min	60	60	90
Capacidade Depósito Refrigerante	lt.	14	14	14
Escala Eletrónica Refrigerante	kg	40	40	40
Capacidade Depósito Óleo	ml	300	300	300
Temperatura Trabalho	ºC	5~50	5~50	5~50
Pressão Máx. Trabalho	bar	17.5	17.5	17.5
Precissão Escala Refrig.	g	+/-10	+/-10	+/-10
Potência do Compressor	W	275	275	280

Preços sujeitos a alteração sem aviso prévio.
2021-09-09. Sobre os preços acresce o I.V.A à taxa legal em vigor. **Grupo: Q**

CONJUNTO DE MEDIÇÃO E REPOSIÇÃODE NÍVEIS DE AR CONDICIONADO

FORCE
Ferramentas Profissionais

Código		Preço	Gás Refrigerante	Medição Pressão Alta	Baixa	Nivel Vácuo	Peso
		euro		psi		in/Hg	kg
317781	9G4102	**211.01**	**R134A | R12 | R22**	0~500	0~250	0~76	1.6

CONJUNTO DE LIGADORES RÁPIDOS AR CONDICIONADO

FORCE
Ferramentas Profissionais

Código		Preço	Gás Refrigerante	Ligação Conectores Vermelho	Azul	Compatibilidade Marcas	Peso
		euro		17mm	14mm		kg
318128	9G4125	**48.88**	**R134A**	Alta	Baixa	GM Group	0.4

Preços sujeitos a alteração sem aviso prévio. 2021-09-09
Grupo: C. Sobre os preços acresce o I.V.A à taxa legal em vigor.

GRUAS HIDRÁULICAS REBATÍVEIS

**Grua e Equilibrador de Motores vendidos separadamente.*

Código		Preço	Capacidade Elevação	Altura Elevação	Extensão Braço	Peso
		euro	KG	mm	mm	kg
408313	PSC1000R	**350.00**	**1000**	0-2000	960-1240	68
300643	PSC2000R	**400.00**	**2000**	0-2000	960-1240	73

EQUILIBRADOR DE MOTORES PARA GRUA

Código		Preço	Capacidade Elevação	Largura	Faixa Deslocação	Peso
		euro	kg	mm	mm	kg
408315	PEL750	**60.00**	**750**	455	335	5

JOGOS DE PREGUIÇAS

Código		Preço	Capacidade	Altura de Elevação Máxima	Altura de Elevação Mínima	Peso
		euro	Ton	mm	mm	kg
408310	PJS3	**55.00**	**3**	310	440	8
408311	PJS6	**85.00**	**6**	620	395	13
408309	PJS12	**212.00**	**12**	505	311	21
408312	PJS22	**262.00**	**22**	460	300	31

MACACO DE TRANSMISSÕES

Código		Preço	Capacidade Elevação	Altura de Elevação Máxima	Altura de Elevação Mínima	Peso
		euro	kg	mm	mm	kg
408615	PTJ1T	**465.00**	**1000**	800	220	51

MACACO DE FOSSA HIDRÁULICO

Código		Preço	Capacidade Elevação	Altura de Elevação Máxima	Altura de Elevação Mínima	Peso
		euro	KG	mm	mm	kg
408314	PTJ500	**300.00**	**500**	1900	1100	32

SUPORTE PARA MOTOR

Código		Preço	Capacidade Elevação	Capacidade Rotação	Peso
		euro	kg		kg
408002	PJM900	**225.00**	**900**	360°	35

KIT DE CHAPEIRO

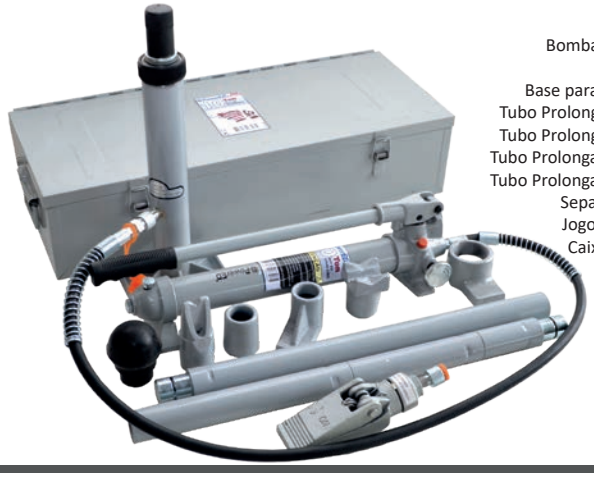

Bomba Hidráulica
Mangueira
Base para Hidráulico
Tubo Prolongamento 4”
Tubo Prolongamento 8”
Tubo Prolongamento 12”
Tubo Prolongamento 16”
Separador 0,5 T
Jogo de Cunhas
Caixa de Metal

Código		Preço	Capacidade Elevação	Peso
		euro	Ton	kg
408308	PPK10T	**350.00**	**10**	32

MACACOS DE GARRAFA

Código		Preço	Ton.	Altura Mín.	Altura Ajuste	Altura Máx.	Diâm. Corpo	kg
		euro	Ton.	mm	mm	mm	mm	kg
405902	PQYLS2	**17.00**	**2**	148	80	278	51	2
405903	QYLS4	**19.60**	**4**	180	110	350	60	3.2
405904	QYLS6	**25.50**	**6**	185	115	360	70	5
405905	QYLS8	**29.00**	**8**	200	125	385	75	5
405906	QYLS12	**42.00**	**12**	210	130	400	89	6.5
405907	QYLS16	**50.00**	**16**	225	135	420	95	7.8
405908	QYLS20	**64.00**	**20**	235	145	440	114	0
405909	QYLS32	**87.00**	**32**	255	150	405	121	12
405910	QYLS50	**127.00**	**50**	255	150	405	140	19

▼ MACACOS 2 ESTÁGIOS		euro	Ton.	mm	mm	mm		kg
300639	MGD2T	**29.70**	**2**	165	**98 + 92**	355		3.1
300640	MGD6T	**55.00**	**6**	154	**80 + 80**	314		5.8

Preços sujeitos a alteração sem aviso prévio. 2021-12-14
Grupo: Q. Sobre os preços acresce o I.V.A à taxa legal em vigor.

MACACOS DE RODAS

PowerED®

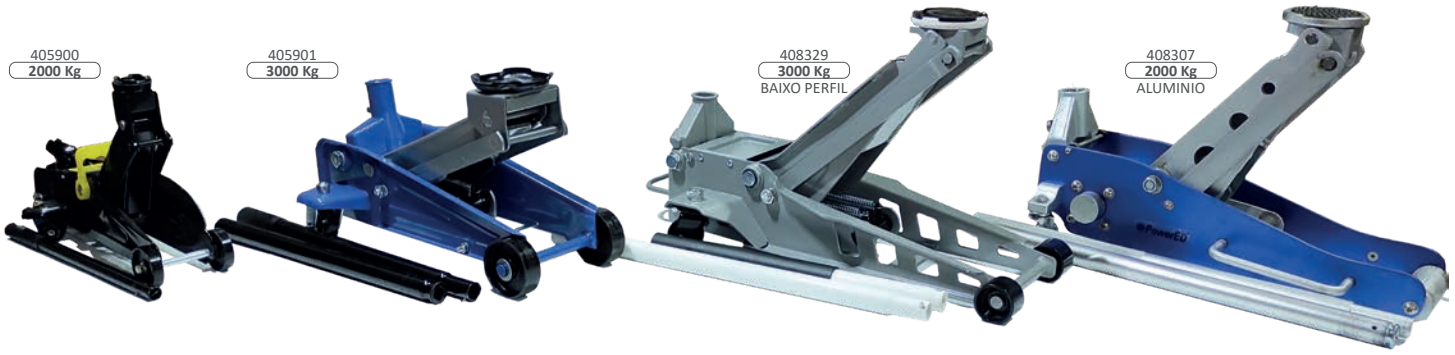

Código		Preço	Capacidade Elevação	Altura Máxima	Altura Minima		Peso
		euro	kg	mm			kg
405900	PFJQK2	**70.00**	**2000**	335	135		10
405901	PFJQK3	**215.00**	**3000**	500	135		33
▼ **ELEVAÇÃO RÁPIDA - BAIXO PERFIL**							
408329	PFJ3000	**250.00**	**3000**	510	**75**	**Apto para veículos rebaixados**	32
▼ **ALUMINIO**							
408307	PFJ2000A	**460.00**	**2000**	440	95	Aluminio	19.8

MACACOS DE RODAS EXTRA LONGOS

PowerED®

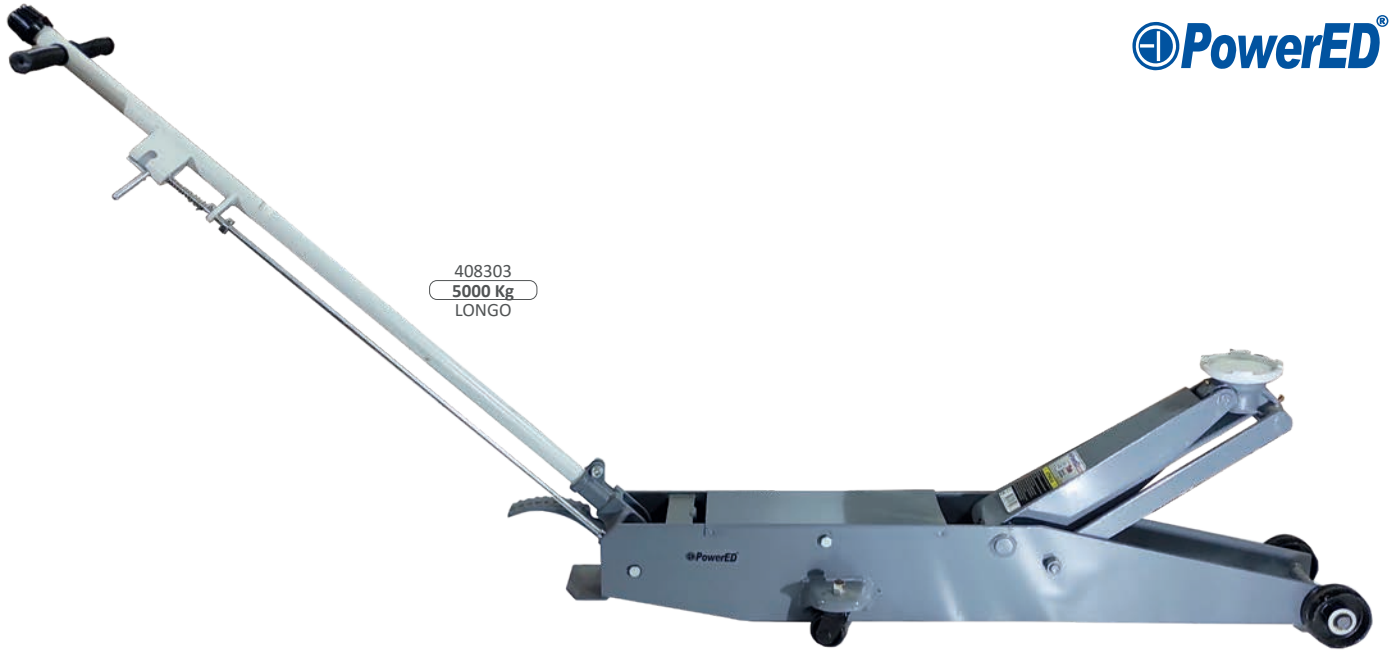

Código		Preço	Capacidade Elevação	Altura Máxima	Altura Minima		Peso
		euro	kg	mm			kg
408302	PFJ3000L	**630.00**	**3000**	600	130	**Longo**	70
408303	PFJ5000L	**720.00**	**5000**	560	150	**Longo**	87
408338	PFJ10000L	**890.00**	**10000**	570	170	**Longo**	102

Macacos de Rodas Hidropneumáticos
Dobrável

PORTÁTIL

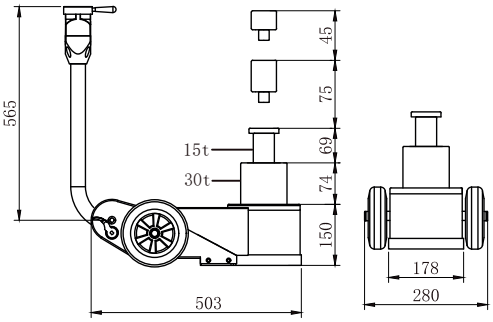

Código		Preço	Capacidade Elevação	Altura Minima	Altura Máxima	Rácio Elevação	Extensões Elevação	Peso
		euro	Ton	mm	mm	mm	mm	kg
▼ DOBRÁVEL								
408336	PFJ30P	**1087.00**	30/15	150	413	30 T: 74mm 15 T: 69mm	75+45	42

Macacos de Rodas Hidropneumáticos
20 Ton • 15/30 Ton

PowerED®

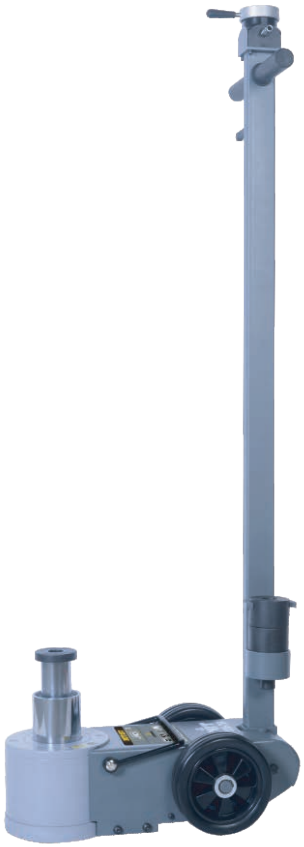

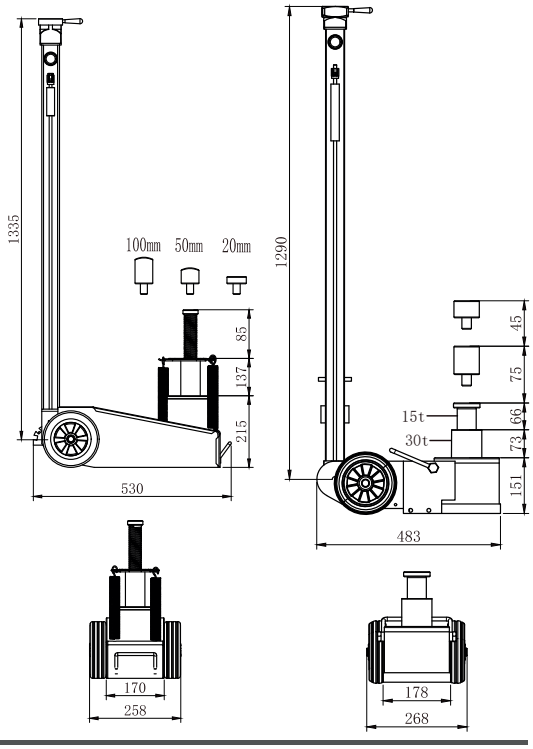

Código		Preço	Capacidade Elevação	Altura Minima	Altura Máxima	Rácio Elevação	Extensões Elevação	Peso
		euro	Ton	mm	mm	mm	mm	kg
▼ PESADOS								
408330	PFJ20SJ	**780.00**	20	215	522	20 T: 137mm	20+50+100	49
▼ PESADOS								
408331	PFJ30DJ	**1140.00**	30/15	151	410	30 T: 73mm 15 T: 66mm	75+45	50

Preços sujeitos a alteração sem aviso prévio. 2021-09-09
Grupo: Q. Sobre os preços acresce o I.V.A à taxa legal em vigor.

MACACOS DE RODAS HIDROPNEUMÁTICOS 60 TON

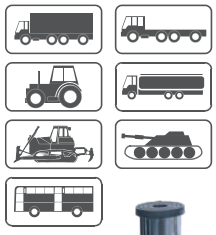

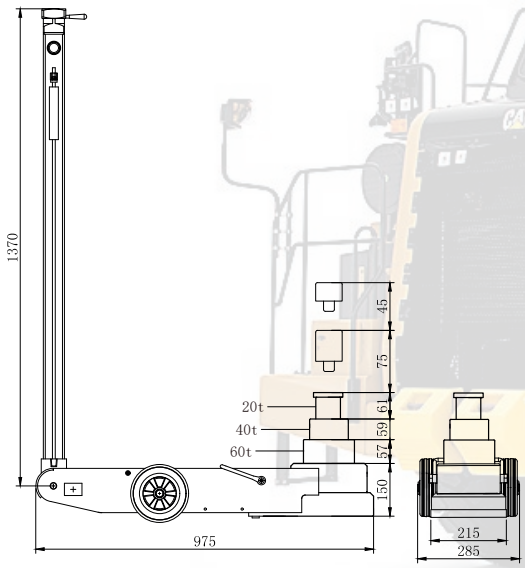

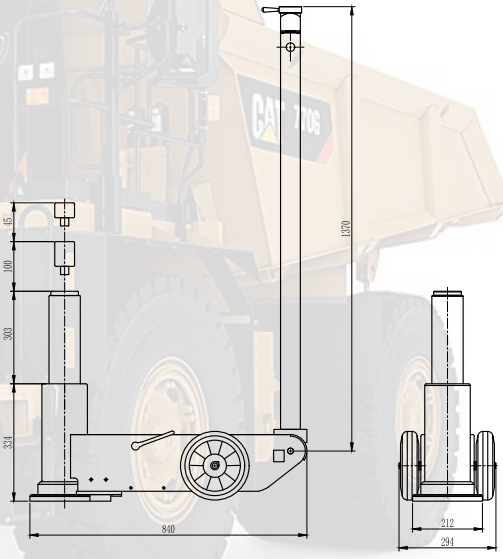

Código		Preço	Capacidade Elevação	Altura Minima	Altura Máxima	Rácio Elevação	Extensões Elevação	Peso
		euro	Ton	mm	mm	mm	mm	kg
▼ MÁQUINAS INDUSTRIAIS								
408332	PFJ60TJ	**1600.00**	60/40/20	150	447	60 T: 54mm 40 T: 59mm 20 T: 61mm	75+45	71
408337	PFJ60SJ	**2180.00**	60	420	1031	60 T: 311mm	200+100	146

Preços sujeitos a alteração sem aviso prévio.
2021-09-09. Sobre os preços acresce o I.V.A à taxa legal em vigor. **Grupo: Q**

CONTENTOR PARA BATERIAS EM FIM DE VIDA

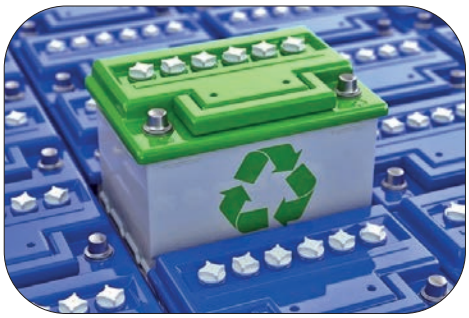

Código		Preço	Capacid. Interna		Dimensões Externas	Peso
		euro	Litros		cm	kg
204029	BCFR2	**235.00**	230	Polietileno de alta densidade estanque	114x80x70	29

POLIDORA DE PINTURA DE CHASSIS

Código	Preço	Voltagem Alimentação	Potência	Rotações	Disco	Dimensões Embalagem	Peso
	euro	Volts	Volts	Amp.	mm	cm	kg
235064	**160.00**	230V~1ph	**1100W**	**0-3000**	180	48x42.5x29	16.5

Preços sujeitos a alteração sem aviso prévio. 2022-02-04
Grupo: Q. Sobre os preços acresce o I.V.A à taxa legal em vigor.

CARREGADORES DE BATERIAS

Código		Preço	Voltagem Saida	Amperagem Saida	Ref. Carga (15 horas)	Potência	Dimensões Equipamento	Peso
▼ **Monofásico (230V)**		euro	Volts	Amp.	Amp.	W	cm	kg
239500	PBC15	**69.00**	**12 / 24**	**10-15**	60~150	310	28x23.5x22.5	6.2
239501	PBC20	**83.00**	**12 /24**	**16-20**	90~250	480	31.5x23x25.5	8.0
239502	PBC25	**92.00**	**12 /24**	**20-25**	100~300	550	31.5x22.5x23	10.0
239503	PBC30	**122.00**	**12 /24**	**25-30**	120~350	730	33.5x28.5x24.5	11.0

BOOSTER E CARREGADORES DE BATERIAS

Código		Preço	Voltagem Saida	Amperagem Saida	Amperagem Arranque	Ref. Carga (15 horas)	Capacidade Carga /Arranque	Dimensões Equipamento	Peso
▼ **Monofásico (230V)**		euro	Volts	Amp.	Amp.	Amp.	kW	cm	kg
239504	PBC400B	**198.00**	**12 / 24**	25-55	**300**	80~700	1.6 / 8.0	33.5x34x67.5	19.6
239511	PBC500B	**320.00**	**12 /24**	30-70	**400**	90~800	1.8 / 10.0	33.5x34x67.5	23.5
239505	PBC600B	**355.00**	**12 /24**	35-90	**500**	10~1000	2.0 / 12.0	33.5x34x67.5	25.0

CARREGADOR ARRANQUE RÁPIDO TESTER

Código		Preço	Voltagem Saida	Amperagem Saida 6 Volts	Amperagem Saida 12 Volts	Carragamento Standard	Carragamento Máx	Dimensões Equipamento	Peso
▼ **Monofásico (230V)**		euro	Volts	Amp.	Amp.	Ah	Ah	cm	kg
240760	SCI90	**205.00**	**6 / 12**	3/5/20	3/5/20/90	5	230	23x25x17	5.8

SPI Series

CARREGADORES E MANUTENÇÃO DE BATERIAS

240791
SPI2

240792
SPI6

Schumacher

Código		Preço	Voltagem Saida	Amperagem Saida	Indicação Baterias	Dimensões Equipamento	Peso
▼ **Monofásico (230V)**		euro	Volts	Amp.	Até Ah	cm	kg
240791	SPI2	**68.00**	**6 / 12**	**2**	32	19x8x7	0.7
240792	SPI6	**98.00**	**12**	**6**	130	19x14x6.5	1.2
240793	SPI15	**135.00**	**12**	**15**	230	19x14x6.5	1.2
240807	SPI1224	**175.00**	**12 / 24**	**15 / 10**	230	20x10x24	1.3

Preços sujeitos a alteração sem aviso prévio. 2022-02-08
Grupo: Q. Sobre os preços acresce o I.V.A à taxa legal em vigor.

BOOSTER ARRANQUE DE BATERIAS

BATERIA DE LITIO GRANDE CAPACIDADE E LEVEZA

LiFePo4 100% safe

MICROPROCESSING CPU CONTROLLER

ULTRA -LEVE Apenas 2.5 Kg

PATENTED

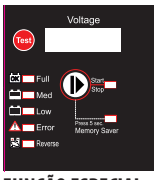

FUNÇÃO ESPECIAL : MEMORY SAVER

Código		Preço	Voltagem Saida	Amperagem Saida Continua	Amperagem Saida Máxima	Corrente de Pico	Dimensões Equipamento	Peso
		euro	Volts	Amp.	Amp.	Amp.	cm	kg
243409	GIGALITHIUM	**520.00**	12	800	**2000**	**4000**	26x13.5x7.2	2.5

BOOSTERS DE ARRANQUE DE BATERIAS

240761
PBI1812

Código		Preço	Voltagem Saida	Baterias	Corrente de Pico	Dimensões Equipamento	Peso
		euro	Volts		Amp.	cm	kg
240761	PBI1812	**270.00**	12	700 CA - 12V	**2200**	31x28x12	7.3
240795	PBI200	**510.00**	12	900 CA - 12V	**2300**	31x34x13	9.5
240796	PBI201	**770.00**	12 / 24	2x900 CA - 12V	**4600 / 2300**	37x37x21	17.3

BOOSTER DE ARRANQUE DE BATERIAS

ULTRA CAPACITOR NO BATTERY

miniBatt ULTRA-C

ENGINE START GASOLINA 6.000 CC / DIESEL 3.000 CC

Inclui a nova tecnologia SEM BATERIA desenvolvida com ULTRA-CAPACITADORES que permite acumular a energia e carregar o dispositivo em menos de 45 segundos

Código		Preço	Voltagem Saida	Capac.	Corrente de Pico	Tempo Carga 12 V	Tempo Carga 5 V	Tempo Backup 12 V	Tempo Backup 5 V	Dimensões Equipamento	Peso
		euro	Volts	mAh	Amp.					cm	kg
340112	ULTRA-C	**205.00**	12	6000	**700**	45 seg	20 min	50 min	4 horas	25x12x5	1.3

BOOSTERS DE ARRANQUE DE BATERIAS

miniBatt STR

12.000 mAh

ENGINE START GASOLINA 3.500 CC / DIESEL 2.000 CC

Arrancador de batería + Caregador multifunções + Lanterna LED

miniBatt MONSTER 24V

Arrancador de batería + Carregador multifunções + Lanterna LED

35.000 mAh

Arrancador de batería + Caregador multifunções + Lanterna LED

miniBatt PRO VR

20.000 mAh

ENGINE START GASOLINA 8.000 CC / DIESEL 4.000 CC

Código		Preço	Voltagem Saida	Corrente de Pico	Saidas	Tempo Carga	Capac. Bateria	Dimensões Equipamento	Peso
		euro	Volts	Amp.		h	mAh	cm	kg
340107	STR-12	**99.00**	12	**400**	5V/2A,12V/10A	4	12000	17x8.7x3.1	0.5
340108	PRO VR	**138.00**	12	**600**	5V/4A,12V/12A,19V/3,5A	5	20000	22x8.7x2.9	0.6
340109	MONSTER	**264.00**	12 / 24	**1200 / 600**	5V/1A,5V/2A,12V/10A	10	35000	29x23.5x8.1	2.2

Preços sujeitos a alteração sem aviso prévio. 2021-09-09
Grupo: V. Sobre os preços acresce o I.V.A à taxa legal em vigor.

MACACOS HI-LIFT - FARM JACK

Código		Preço	Comprimento Total	Capacidade Máxima	Distância Minima	Distância Máxima	Peso
		euro	cm	kg	cm	cm	kg
394109	PHLJ1200	**88.00**	120	3000	13	107	10
394110	PHLJ1500	**110.00**	150	3000	13	136	16

JOGO DE 2 PLACAS DE DESATASCO

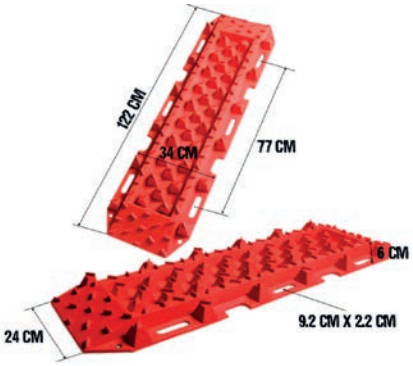

Código		Preço	Máximo Suportado	Dimensões Compr.	Largura		Peso
		euro	kg	cm			kg
394107	PWE1200	**142.00**	10000	122	34	**Conjunto de 2 Placas em Bolsa**	6.0

GUINCHOS 4WD: CABO DE AÇO

Complemento PW6000

BERÇO DE MONTAGEM

Ref.: 394112
PVP: 48.40€

Complemento

KIT 12 VOLTS COMANDO À DISTÂNCIA

Ref.: 394106
PVP: 25.70€

Código		Preço	Capacidade		Cabo Aço	Motor 12 Volts	Rácio	Peso
		euro	kg	lb	m	W		kg
201840	PDW2000	**125.00**	907	**2000**	10	800	253:1	7.4
201294	C2000A	**197.00**	907	**2000**	15	700	153:1	9.6
394111	PW6000	**440.00**	2722	**6000**	24	1200	307:1	32.0

GUINCHO 4WD: CABO SINTÉTICO - COMANDO WIRELESS 5455 KG

COMANDO DE CONTROLO SEM FIOS

Código		Preço	Capacidade		Comprimento Guia Plasma	Motor 12 Volts	Rácio		Peso
▼ **12 Volts (DC)**		euro	kg	lb	m	W			kg
394115	PMW12000N	**530.00**	5443	**12000**	26	4500	307:1	Comando Wireless	34.0

Preços sujeitos a alteração sem aviso prévio. 2021-10-12
Grupo: Q. Sobre os preços acresce o I.V.A à taxa legal em vigor.

ACESSÓRIOS PARA GUINCHOS 4WD

KIT ACESSÓRIOS EMSACO

Código	Preço
	euro
394108	118.00

CABO SINTÉTICO PLASMA

Código		Preço
		euro
394103	**26m x 9mm**	128.00

GUIA ALUMINIO PARA CABO PLASMA

Código	Preço
	euro
394104	77.00

AC 230V

FRIGORÍFICOS AUTO PowerED®

USB 3.0
CHARGING PORT

20 Litros

45 Litros

90 Litros

Garrafas de 2,5 litros podem ser facilmente colocadas na vertical.

-18ºC **+ 10ºC**

Código		Preço	Capacidade	Consumo Energia	Consumo Energia	Potência	Dimensões Externas	Peso
▼ **DC12/24V | AC230V**		euro	litros	Ah	kWh	W		kg
450001	PAF20	**440.00**	20	4.167 (12V) / 2.083 (24V)	0.050	50	58.5x32.5x32	14.0
450002	PAF45	**500.00**	45	5.417 (12V) / 2.708 (24V)	0.065	65	65x40x46.5	21.0
450003	PAF95	**650.00**	95	6 (12V) / 3 (24V)	0.072	72	90x55x47	36.4

BARRAS DE LED - 12 VOLTS

Código		Preço	Fluxo de Luz	Comprimento Total		Peso
		euro	W	cm		kg
408603	HSL12	**120.00**	120	**69**	40 Leds	3.0
310028	HSL20	**597.00**	200	**95**	20 Leds	4.5
310029	HSL26	**662.00**	260	**120**	26 Leds	6.7

HOLOFOTE LED 6500K

Código		Preço	Fluxo de Luz	Dimensões Foco		Voltagem Alimentação	Peso
		euro	W	mm		Volts	kg
408602	HWL27	**27.00**	27	107x107	9 Leds	**12-24**	0.8

RAMPA DE ALUMÍNIO DOBRÁVEL

Código		Preço	Capacidade Máxima	Dimensões Comp.	Largura	Material	Peso
		euro	kg	cm			kg
774386	HAR200	**120.00**	200	180	29	**Aluminio**	7.5

Preços sujeitos a alteração sem aviso prévio. 2021-09-09
Grupo: Q. Sobre os preços acresce o I.V.A à taxa legal em vigor.

ESTRADOS DE MECÂNICO

550005

550005
Modo
Banco

375001

317968

Código		Preço	Tipo Estrutura	Material Encosto	Marca		Peso
		euro					kg
550005	HFM21	**75.00**	Dobrável	Almofadado	HEAVYWARE TOOLS	Estrado dobrável em banco	7.7
375001	SKATER	**173.00**	Borracha	Rígido	LAGOS		7
317968	9U0311	**173.57**	Aço	Almofadada	FORCE Ferramentas Profissionais	Cabeceira	8.3

BANCOS DE MECÂNICO

Código		Preço	Tipo Estrutura	Material Acento	Marca		Peso
		euro					kg
316167	9U0312	**96.00**	Aço	Almofadado	FORCE Ferramentas Profissionais		7.5
318123	9U0313	**110.82**	Aço	Almofadado	FORCE Ferramentas Profissionais	Cantos Reforçados	6.0

CHAVES MULTIPLICADORAS DE FORÇA

Código		Preço	Torque	Rácio	Chaves ncluidas	Peso
		euro	nm			kg
111300	HLSW-56	**68.00**	**3200**	1:56	32 e 33 mm	7
111301	HLSW-64	**86.00**	**4800**	1:3.8 e 1:64	32 e 33 mm	8

LANTERNAS LED PARA CAPÔ

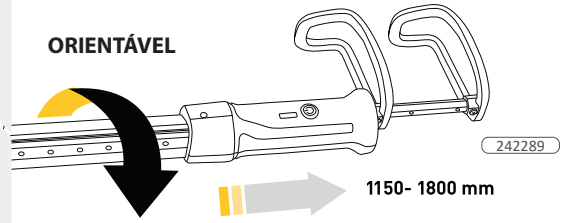

Código		Preço	Potência	Fluxo de Luz	Marca		Duração Bateria
▼ **Bateria Recaregável**		euro		Lumen			horas
242289	Z39900	**198.00**	12W	**500**	ZECA	Extensivel e Orientável	2.5~10

LANTERNA LED 250 LUMEN

Código		Preço	Leds	Fluxo de Luz	Marca	Comprimento Cabo	Categoria Proteção
▼ **Monofásico (230V)**		euro		Lumen		m	
275458	PWL5	**24.00**	10	**250**	PowerED®	5	IP54

Preços sujeitos a alteração sem aviso prévio. 2021-09-09
Grupo: Q. Sobre os preços acresce o I.V.A à taxa legal em vigor.

EXTRATOR DE FUMOS DE ESCAPE

Código		Preço	Capacidade de Extração	Marca	Comprimento Conduta	Peso
▼ **Monofásico (230V)**		euro	m3/h		metros	kg
242290	ZECA 673	**825.00**	430	ZECA	**6**	20

TANQUES PARA LAVAGEM DE PEÇAS

Consumiveis Tanques de Lavagem

Código	Descrição
	Tanques a Frio:
202226	SOLVEPEÇAS 25 LT
	Tanques a Quente:
204154	CONCENTRADO 10 LT
202041	PINCEL PARA TANQUE

Código		Preço	Capac. Tanque	Capacidade Bomba	Medidas Inteior. Compr.	Largura	Altura Trabalho	Altura Total	Termostato Aquecimento	Peso
▼ **Monofásico (230V)**		euro	Litros	l/min	cm	cm	cm	cm		kg
204040	TBP780	**600.00**	25	28.1	**72**	**55**	90	120	-	50
202044	TBP950	**730.00**	50	28.1	**90**	**50**	90	120	-	46
204153	TBP780HOT	**1590.00**	30	28.1	**72**	**55**	90	120	2000 W	45

BANCADA DE TRABALHO PAINEL + 3 GAVETAS + ILUMINAÇÃO

ILUMINAÇÃO
TOMADAS ELÉTRICAS
CARREGADOR USB

Código		Preço	Dimensões Montada	Peso
		euro	mm	kg
550006	HMW3	**370.00**	**1140 x 610 x 1400**	47

BANCADA DE TRABALHO COM 3 GAVETAS

Código		Preço	Dimensões Montada	Peso
		euro	mm	kg
550003	HWB3	**470.00**	**2000 x 640 x 865**	83

Preços sujeitos a alteração sem aviso prévio. 2021-09-09
Grupo: Q. Sobre os preços acresce o I.V.A à taxa legal em vigor.

BANCADA DE TRABALHO COM 1 GAVETA + COLETOR DE LIQUIDOS

Código		Preço	Comprimento Mesa	Largura Mesa	Altura	Peso Suportado	Peso
		euro	mm	mm	cm	kg	kg
550004	HWBL1	**430.00**	**1220**	**800**	110	210	63

CARRO PARA FERRAMENTAS KID 7 GAVETAS

CARRO MULTIUSOS 3 PRATELEIRAS

Código		Preço		Dimensões	Peso
		euro		cm	kg
550001	HRC7D	**235.00**	**7 Gavetas**	67x33x78	29
550002	HMC3	**78.00**	3 Prateleiras	73x38x78	12

Preços sujeitos a alteração sem aviso prévio.
2021-09-09. Sobre os preços acresce o I.V.A à taxa legal em vigor. **Grupo: Q**

CARRO COM FERRAMENTAS
207 PEÇAS

6 Chaves Sextavadas em T com Bola
2x100 - 2,5x100 - 3x100 - 4x150 - 5x150 - 6x150

1 Roquete - 1/4" (150mm)
2 Extensão - 1/4" (100mm e 50mm)
1 Chave Punho - 1/4" (150mm)
1 Rabo de Força Deslizante - 1/4" (110mm)
1 Cardan – 1/4" (40mm)
13 Chaves Caixa (4; 4,5; 5; 5,5; 6; 7; 8; 9; 10; 11; 12; 13; 14mm)

17 Chaves Boca/Anel com Roquete
(6; 7; 8; 9; 10; 11; 12; 13; 14; 15; 16; 17; 18; 19; 20; 21; 22mm)

1 Martelo de Pena (300G)
1 Maço de Borracha/Nylon (380G)

1 Lima Retangular (12" - 310mm)
1 Lima Quandrada (12" - 310mm)
1 Lima Triangualar (12" - 310mm)
1 Lima Bastarda (12" - 310mm)

Código		Preço			Dimensões	Peso
		euro			cm	kg
550000	HRC207	**670.00**	**207 Peças**	(4 Gavetas com Ferramenta)	77x46x97	63
550007	HRC7P	**400.00**	**Vazio**		77x46x97	45

7 Chaves de Fenda
6x38 - 8x175 - 3x75 - 6.5x150 - 3.5x75 - 5.5x150 - 4x100

7 Chaves de Punho Phillips
PH2x38, PH4x200, PH0x75, PH3x150, PH1x100, PH2x125, PH2x100

9 Chaves Sextavadas Interior (1,5; 2; 2,5; 3; 4; 5; 6; 8; 10mm)
9 Chaves Caixa Longa – 1/4" (5; 6; 7; 8; 9; 10; 11; 12; 13mm)
6 Chaves de Caixa com BIT sextavadas – 1/4" (3; 4; 5; 6; 7; 8mm)
3 Chaves Caixa com BIT Fenda – 1/4" (4; 5,5; 7)
3 Chaves Caixa com BIT Pozidriv – 1/4" PZ1; PZ2; PZ3
3 Chaves Caixa com BIT Phillips – 1/4" PH1; PH2; PH3
8 Chaves Caixa com BIT Torx – 1/4" T8; T10; T15; T20; T25; T27; T30; T40

1 Roquete - 1/2" (250mm)
2 Extensão - 1/2" (250mm)
1 Rabo de Força Deslizante - 1/2" (250mm)
1 Cardan – 1/2" (70mm)
13 Chaves Caixa – 1/2" (8; 9; 10; 11; 12; 13; 15; 16; 17; 19; 20; 21; 22; 24; 27; 30; 32mm)

1 Alicate Universal (200mm)
1 Alicate Pontas Direitas (200mm)
1 Alcate Corte (180mm)

12 chaves combinadas 6-22 mm (grande)
Chaves de combinação: 6-7-8-9-10-11-12--13-14-15-16-17-18-19-20-21-22 mm, tudo em aço carbono

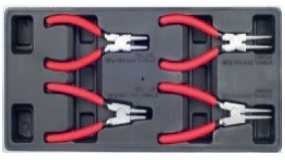

1 Alicate Freios Abrir P.Direitas (160mm)
1 Alicate Freios Fechar P.Direitas (160mm)
1 Alicate Freios Abrir P.Curvas (150mm)
1 Alicate Freios Fechar P.Curvas (150mm)

1 Alicate Extensivo (250mm)
1 Alicate de Pressão (220mm)

Jogo de Bits 1/4
Spline: M 5,6,7,8,10,12
Hex: H4, H5, H6, H7, H8, H10, H12
Torx: T20, T25, T27, T30, T40, T45, T50, T55, T60
Segurança Torx: T20, T25, T30, T40, T45, T50, T55

1 Régua articulada
1 Esquadro
1 Serra
1 Fita Métrica 3 Metros

Preços sujeitos a alteração sem aviso prévio. 2021-09-09
Grupo: Q. Sobre os preços acresce o I.V.A à taxa legal em vigor.

PRENSAS HIDRO-PNEUMÁTICAS

Cilindro Móvel Lateralmente

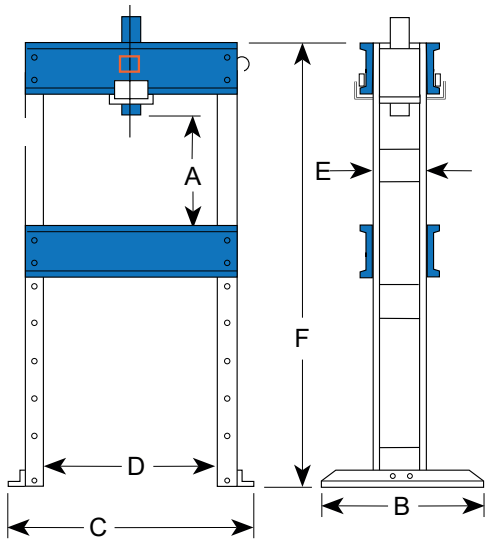

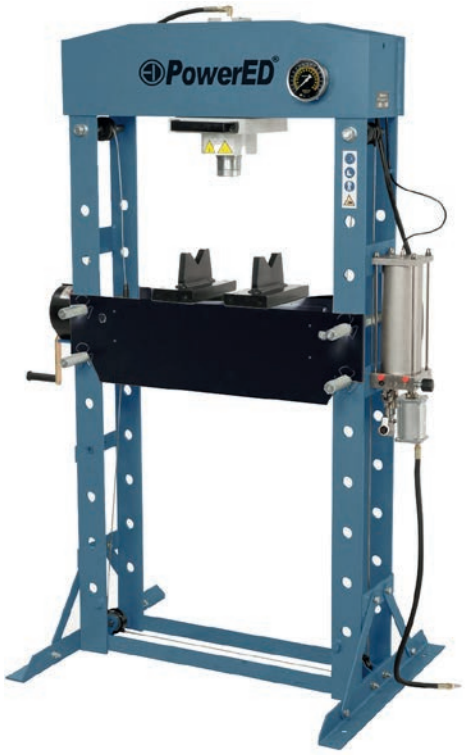

COMPLEMENTO

INTERRUPTOR DE PÉ PNEUMÁTICO

Ref.: 239995 **23.00 €**

Código		Preço	T	Curso	Roldana Elevação	Dimensões A	B	C	D	E	F		
		euro	Ton			mm	mm	mm	mm	mm	mm	cm	kg
260100	PPSP12	**720.00**	12	135	Não	169-1009	600	700	500	130	1604	70x60x160.4	100
260101	PPSP20	**880.00**	20	145	Não	58-1018	600	760	540	140	2170	76x60x166.3	100
260102	PPSP30	**1250.00**	30	150	Sim	166-1126	750	780	540	180	1838	78x75x183.8	206
260103	PPSP50	**2320.00**	50	220	Sim	88-1068	750	1030	730	202	1918	103x75x191.8	264

PRENSAS ELÉTRICAS

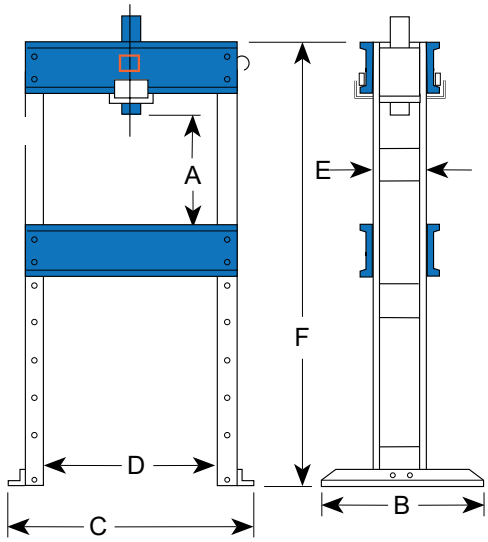

Código		Preço	T	Curso	Roldana Elevação	Dimensões A	B	C	D	E	F		
▼ Monofásico		euro	Ton			mm	mm	mm	mm	mm	mm	cm	kg
260104	PESP100	**7900.00**	100	300	Sim	690	950	1100	820	355	2013	110x95x201.3	740
260105	PESP150	**10000.00**	150	350	Sim	850	1050	1470	1150	378	2310	147x105x231	1070

Preços sujeitos a alteração sem aviso prévio.
2022-01-17. Sobre os preços acresce o I.V.A à taxa legal em vigor. **Grupo: Q**

PRENSAS
HIDRÁULICAS

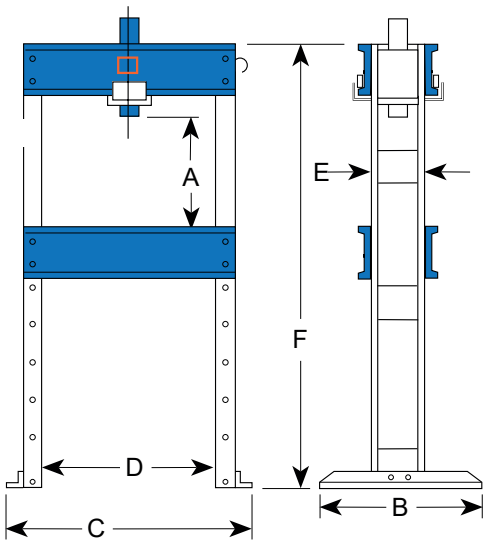

Código		Preço		Dimensões A	B	C	D	E	F		
▼ 1 VELOCIDADE		euro	Ton	mm	mm	mm	mm	mm	mm	cm	kg
202040	P25	**1090.00**	**25**	1090	500	900	540	120	1890	90x54x189	80
202064	P35	**1340.00**	**35**	1040	600	920	550	140	1930	92x55x193	
▼ 2 VELOCIDADES											
201931	PD35	**1580.00**	**35**	1040	600	920	550	140	1830	92x55x183	
206011	PD50	**2670.00**	**50**	1100	650	1180	800	200	2170	118x80x217	
206010	PD70	**3540.00**	**70**	1100	900	1320	900	200	2170	132x90x217	
202032	PD100	**5360.00**	**100**	1100	1000	1480	1000	200	2220	148x100x222	

LANTERNA LED FLÉXIVEL
MAGNÉTICA

Código	Preço	Fluxo Luz	Altura Total		
▼ 4.5V(DC)	euro	Lumen	mm		kg
200964	**12.00**	**300**	285	Funcionamento com 3 pilhas AAA (não incluidas)	0

Preços sujeitos a alteração sem aviso prévio. 2022-01-17
Grupo: Q. Sobre os preços acresce o I.V.A à taxa legal em vigor.